CI 24 Téléchargement le 26.07.2025. alizee samaey

DEMANDEZ UNE OFFRE

RÉSERVEZ UN ESSAI

THE 5

BERLING TOURING

TARIFS AU 01/06/2025.
THE = LA.

CI 24 Téléchargement le 26.07.2025. alizee samaey

LE DÉVELOPPEMENT DURABLE AU CŒUR DE NOTRE STRATÉGIE.

La décarbonation, la circularité, les aspects sociaux ainsi que le respect de l'environnement et des droits de l'homme dans la chaîne d'approvisionnement sont des axes majeurs pour réduire nos émissions et garantir une utilisation plus responsable des matières premières.

Spécifiquement, BMW Group s'est engagé à respecter l'Accord de Paris sur le climat et à être net zéro d'ici 2050 au plus tard. Le groupe s'est donc fixé des objectifs ambitieux et scientifiquement fondés en matière de CO_2 :

- Notre trajectoire cible pour la réduction absolue des émissions directes d'ici 2030 est conforme à l'objectif de 1,5°C de l'Accord de Paris.
- Notre trajectoire cible pour la réduction absolue des émissions indirectes dans la phase d'utilisation et la chaîne d'approvisionnement d'ici 2030 suit la trajectoire "bien en dessous de 2°C" décrite dans l'Accord de Paris.

Une ambition forte qui se traduit aussi par une approche circulaire sur toutes les étapes du cycle de vie de nos voitures : conception, production, usage et recyclage.

RE:THINK

Repenser l'automobile dès sa conception pour créer des voitures avec une démarche plus responsable.

BMW Group agit déjà pour faciliter le recyclage ultérieur de ses véhicules, par exemple en utilisant moins de groupes de matériaux différents - de préférence des mono-matériaux.

RE:DUCE

Réduire les émissions de CO_2 sur l'ensemble du cycle de vie de nos voitures, de la production au recyclage.

Concrètement, par rapport aux niveaux de 2019, nous visons à réduire notre impact CO_2 global par véhicule de 40 % sur l'ensemble du cycle de vie d'ici à 2030.

RE:USE

Réemployer avant de recycler, à chaque étape de fabrication.

Par exemple, les matériaux de pêche ont une seconde vie. Le nylon des filets de pêche est déchiqueté, trié par couleur, effilé et tissé pour créer une grande variété de motifs et de dessins et être utilisé dans nos voitures.

RE:CYCLE

Recycler nos voitures et leurs composants pour leur donner une seconde vie.

BMW Group exploite son propre centre de recyclage et de démontage afin d'optimiser le recyclage de ses modèles. Depuis 30 ans, BMW Group développe et teste des méthodes pour réaliser des progrès significatifs dans le recyclage des pièces et des matériaux récupérables. Chaque année, environ 10 000 véhicules sont recyclés.

CI 24 Téléchargement le 26.07.2025. alizee samaey

BMW i5 BERLINE & TOURING.
100% ÉLECTRIQUE.

JUSQU'À 627 KM* D'AUTONOMIE.

* Autonomie électrique de la BMW i5 eDrive40 Berline obtenue selon la procédure d'essai WLTP. L'autonomie réelle dépend de la configuration du véhicule, du style de conduite du conducteur, de conditions de circulation, des conditions météorologiques, de l'ancienneté et de l'état de la batterie, de l'utilisation du système de climatisation ou de chauffage, etc. et peut par conséquent présenter des différences.

CI 24 Téléchargement le 26.07.2025 aizee samsey

BMW SÉRIE 5 BERLINE & TOURING.

HYBRIDE RECHARGEABLE.
489 CH*. 0-100 KM/H EN 4,3 S*.
AUTONOMIE ÉLECTRIQUE JUSQU'À 105 KM**.

* Caractéristiques de la BMW 550e xDrive Berline. Autonomie en mode électrique de la BMW 530e Berline obtenue selon la procédure d'essai WLTP.
** Autonomie électrique de la BMW 530e Berline. L'autonomie réelle dépend de la configuration du véhicule, du style de conduite du conducteur, de conditions de circulation, des conditions météorologiques, de l'ancienneté et de l'état de la batterie, de l'utilisation du système de climatisation ou de chauffage, etc. et peut par conséquent présenter des différences.

CI 24 Téléchargement le 26.07.2025. alizee samaey

EXPÉRIENCE DE CONDUITE FUTURISTE.

ÉCRAN INCURVÉ BMW CURVED DISPLAY.
BMW INTERACTION BAR AVEC ÉCLAIRAGE D'AMBIANCE.
BMW INTELLIGENT PERSONAL ASSISTANT.

CI 24 Téléchargement le 26.07.2025 alizee samaey

BMW SÉRIE 5 BERLINE & TOURING.

SOMMAIRE.

MOTORISATIONS 12
L'ÉLECTRIQUE EN PRATIQUE 22
ÉQUIPEMENTS DE SÉRIE 24
TARIFS 32
FINITIONS 36
PACKS D'OPTIONS 40
AIDES À LA CONDUITE 44
NUANCIERS 46
ÉTIQUETTES ÉNERGÉTIQUES 50
CARACTÉRISTIQUES TECHNIQUES 52

@BMWFrance @BMWFrance @bmwfrance

CL24 Téléchargement le 26.07.2025 alizee samaey

BMW SÉRIE 5 BERLINE.
VOS CHOIX DE MOTORISATIONS.

100% ÉLECTRIQUE

100% ÉLECTRIQUE
BMW M PERFORMANCE

ESSENCE
HYBRIDE RECHARGEABLE

ESSENCE OU DIESEL
HYBRIDATION LÉGÈRE 48V

CL24 Téléchargement le 26.07.2025 alizee samaey

BMW SÉRIE 5 TOURING.
VOS CHOIX DE MOTORISATIONS.

100% ÉLECTRIQUE

100% ÉLECTRIQUE
BMW M PERFORMANCE

ESSENCE
HYBRIDE RECHARGEABLE

ESSENCE OU DIESEL
HYBRIDATION LÉGÈRE 48V

CL24 - Téléchargement le 26.07.2025 alizee ramsey

		Puissance totale	Boîte de vitesses	MOTEUR THERMIQUE			MOTEUR ÉLECTRIQUE			Accélération 0 –100 km/h	Émissions de CO_2 combinées* (g/km)
				Puissance	Cylindrée	Conso. carburant WLTP* (l/100 km)	Puissance	Autonomie électrique WLTP*	Conso. électrique WLTP* (kWh/100 km)		
100% ÉLECTRIQUE	**i5 eDrive40**	340 ch	Auto. 1 rapport	-	-	-	340 ch	518 - 627 km**	14,7 - 17,8	6 s	0
	i5 xDrive40	394 ch	Auto. 1 rapport				394 ch	492 - 581 km**	15,8 - 18,7	5,4 s	0
100% ÉLECTRIQUE M PERFORMANCE	**i5 M60 xDrive**	601 ch	Auto. 1 rapport	-	-	-	601 ch	473 - 540 km**	17,1 - 19,5	3,8 s	0
ESSENCE HYBRIDE RECHARGEABLE	**530e**	299 ch	Auto. 8 rapports	190 ch	2 litres / 4 cyl.	0,6 - 0,8	184 ch	95 - 105 km	19,5 - 21,2	6,3 s	13 - 17
	530e xDrive	299 ch	Auto. 8 rapports	190 ch	2 litres / 4 cyl.	0,7 - 0,9	184 ch	84 - 95 km	21,1 - 22,7	6,3 s	17 - 21
	550e xDrive	489 ch	Auto. 8 rapports	313 ch	3 litres / 6 cyl.	0,8 - 1,0	197 ch	85 - 93 km	21,4 - 22,9	4,3 s	19 - 23
ESSENCE HYBRIDATION LÉGÈRE 48 V	**520i**	208 ch	Auto. 8 rapports	190 ch	2 litres / 4 cyl.	5,8 - 6,3	18 ch	-	-	7,5 s	130 - 143
DIESEL HYBRIDATION LÉGÈRE 48 V	**520d**	197 ch	Auto. 8 rapports	197 ch	2 litres / 4 cyl.	5,1 - 5,5	11 ch	-	-	7,3 s	133 - 145
	540d xDrive	303 ch	Auto. 8 rapports	286 ch	3 litres / 6 cyl.	5,8 - 6,2	17 ch	-	-	5,2 s	152 - 162

* Depuis le 1er septembre 2018, les véhicules légers neufs sont réceptionnés en Europe sur la base de la procédure d'essai harmonisée pour les véhicules légers (WLTP) qui permet de mesurer une consommation de carburant et des émissions de CO2 plus réalistes que la procédure NEDC précédemment utilisée.
**L'autonomie électrique réelle dépend de nombreux facteurs tels que le style de conduite du conducteur, les conditions de circulation, les conditions climatiques, la topographie, l'état de la batterie, l'utilisation de consommateurs auxiliaires, de la climatisation ou du chauffage, et peut par conséquent diminuer ou augmenter soudainement et donc présenter des différences.

CI 24 Téléchargement le 26.07.2025 alizee samaey

BMW SÉRIE 5 **TOURING.**

		Puissance totale	Boîte de vitesses	MOTEUR THERMIQUE			MOTEUR ÉLECTRIQUE			Accélération 0 –100 km/h	Émissions de CO_2 combinées* (g/km)
				Puissance	Cylindrée	Conso. carburant WLTP* (l/100 km)	Puissance	Autonomie électrique WLTP*	Conso. électrique WLTP* (kWh/100 km)		
100% ÉLECTRIQUE	**i5 eDrive40**	340 ch	Auto. 1 rapport	-	-	-	340 ch	499 - 602 km**	15,4 - 18,8	6,1 s	0
	i5 xDrive40	394 ch	Auto. 1 rapport	-	-	-	394 ch	468 - 561 km**	16,4 - 19,5	5,5 s	0
100% ÉLECTRIQUE M PERFORMANCE	**i5 M60 xDrive**	601 ch	Auto. 1 rapport	-	-	-	601 ch	455 - 522 km	17,7 - 20,1	3,9 s	0
ESSENCE HYBRIDE RECHARGEABLE	**530e**	299 ch	Auto. 8 rapports	190 ch	2 litres / 4 cyl.	0,7 - 0,9	184 ch	88 - 98 km	20,6 - 22,4	6,4 s	16 - 20
	530e xDrive	299 ch	Auto. 8 rapports	190 ch	2 litres / 4 cyl.	0,8 - 1,0	184 ch	84 - 92 km	21,7 - 23,5	6,4 s	18 - 22
	550e xDrive	489 ch	Auto. 8 rapports	330 ch	3 litres / 6 cyl.	0,8 - 1,1	197 ch	82 - 90 km	21,9 - 23,7	4,4 s	19 - 24
ESSENCE HYBRIDATION LÉGÈRE 48 V	**520i**	208 ch	Auto. 8 rapports	190 ch	2 litres / 4 cyl.	6,1 - 6,7	18 ch	-	-	7,8 s	137 - 151
DIESEL HYBRIDATION LÉGÈRE 48 V	**520d**	197 ch	Auto. 8 rapports	197 ch	2 litres / 4 cyl.	5,3 - 5,8	11 ch	-	-	7,5 s	140 - 152
	540d xDrive	303 ch	Auto. 8 rapports	286 ch	3 litres / 6 cyl.	6,0 - 6,4	17 ch	-	-	5,4 s	157 - 168

* Depuis le 1er septembre 2018, les véhicules légers neufs sont réceptionnés en Europe sur la base de la procédure d'essai harmonisée pour les véhicules légers (WLTP) qui permet de mesurer une consommation de carburant et des émissions de CO2 plus réalistes que la procédure NEDC précédemment utilisée.
**L'autonomie électrique réelle dépend de nombreux facteurs tels que le style de conduite du conducteur, les conditions de circulation, les conditions climatiques, la topographie, l'état de la batterie, l'utilisation de consommateurs auxiliaires, de la climatisation ou du chauffage, et peut par conséquent diminuer ou augmenter soudainement et donc présenter des différences.

CL24 Téléchargement le 26.07.2025 alizee samaey

ZOOM SUR LA MOTORISATION BMW M PERFORMANCE 100% ÉLECTRIQUE.

	PUISSANCE	ACCÉLÉRATION 0-100 KM/H	AUTONOMIE 100% ÉLECTRIQUE WLTP	CONSOMMATION ÉLECTRIQUE WLTP
Berline	601 CH	3.8 SEC	473-540 KM*	17.1-19.5 KWH/100 KM*
Touring	601 CH	3.9 SEC	455-522 KM*	17.7-20.1 KWH/100 KM*

Une motorisation électrique haute performance.

Les BMW i5 M60 xDrive Berline & Touring s'appuient sur la technologie BMW eDrive de 5ème génération.

Deux moteurs sont intégrés aux essieux avant et arrière afin de constituer une transmission intégrale électrique, générant une puissance de 601 ch et un couple pouvant atteindre 795 Nm lorsque la fonction M Sport Boost ou la fonction M Launch Control est activée.

La BMW i5 M60 xDrive est équipée de la fonction Plug & Charge. Ainsi la BMW i5 M60 Berline dévore le 0-100 km/h en 3,8 secondes pour une vitesse maximale de 230 km/h, limitée électroniquement.

Votre BMW i5 M60 xDrive est bien sûr la bienvenue dans les zones à faible ou à zéro émission en parcours urbain.

Pendant que son autonomie exceptionnelle lui ouvre les grands espaces : grâce à sa batterie ion-Lithium haute intensité, vous pouvez parcourir jusqu'à 540 kilomètres en norme WLTP.

ÉQUIPEMENTS DE SÉRIE SPÉCIFIQUES.

Design extérieur.
- Éléments extérieurs M Sport
- Freins M Sport Bleus
- Jantes 19" M à rayons doubles style 935 M bicolores Black Grey avec pneus mixtes
- Logo M sur les ailes à l'avant
- Pack Extérieur BMW Iconic Glow
- Rails de toit en noir (Touring uniquement)
- Rétroviseurs spécifiques M
- Shadow Line M brillant
- Projecteurs Shadow Line M
- Spoiler arrière M (Berline uniquement)

Design intérieur.
- Ciel de pavillon M anthracite
- Ceintures de sécurité noires avec liseré aux couleurs M
- Éléments intérieurs M Sport
- Inserts décoratifs Dark Silver avec Aluminium Rhombicle
- Sellerie M Alcantara / Similicuir Veganza perforé | Schwarz
- Volant M Sport en cuir

Fonctionnalités.
- Chargeur rapide AC Pro 22 kW
- Climatisation automatique à 4 zones
- Sièges avant électriques à mémoire conducteur
- Suspensions Adaptive Pro avec direction IntegralActive à 4 roues directrices
- Système Hi-Fi Harman Kardon®
- Vitrage calorifuge

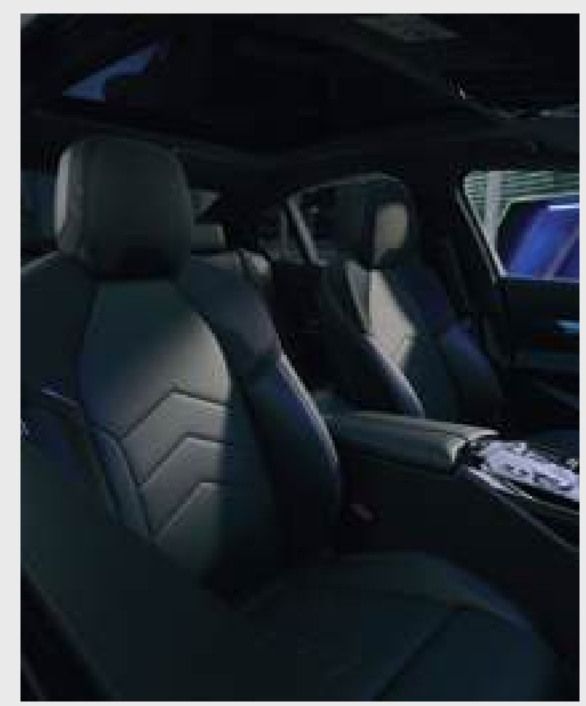

Pack Extérieur M Carbon

*L'autonomie électrique réelle dépend de nombreux facteurs tels que le style de conduite du conducteur, les conditions de circulation, les conditions climatiques, la topographie, l'état de la batterie, l'utilisation de consommateurs auxiliaires, de la climatisation ou du chauffage, et peut par conséquent diminuer ou augmenter soudainement et donc présenter des différences.

**Depuis le 1er septembre 2018, les véhicules légers neufs sont réceptionnés en Europe sur la base de la procédure d'essai harmonisée pour les véhicules légers (WLTP), procédure d'essai permettant de mesurer la consommation de carburant et les émissions de CO_2, plus réaliste que la procédure NEDC précédemment utilisée.

CI 24 Téléchargement le 26.07.2025 alissa.ramsey

L'ÉLECTRIQUE EN PRATIQUE

DES TEMPS DE RECHARGE MAÎTRISÉS.

		100% électrique		Hybride Rechargeable	
0 - 100% | Wallbox	AC 11 kW	8h15	8h15	2h15	2h15
0 - 100% | Wallbox	AC 22 kW	4h15	4h15	-	-
10 - 80% | Borne Haute Puissance	CC 205 kW	30 min	30 min	-	-

RAPPEL DE VOS AVANTAGES FISCAUX.

- **Pas de Malus CO_2.**

EN PLUS, POUR LES PROFESSIONNELS

- **Exonération des taxes sur les émissions de CO_2 (ex TVS)**
- **Un plafond d'amortissement réhaussé du prix de la batterie**

Ces amortissements sont déductibles du revenu imposable* :

- 64 571,26 € pour les BMW i5 100% électriques
- 28 199,98 € pour les BMW Série 5 Hybrides Rechargeables.

* Sous réserve d'une facturation séparée ou d'une mention permettant de les identifier lors de l'acquisition de véhicules (article 39-4 du CGI).

VOTRE WALLBOX CHEZ VOUS EN TOUTE SIMPLICITÉ.

EN MAISON INDIVIDUELLE

ChargeGuru, expert certifié BMW, vous accompagne avec un forfait tout compris : conseil, devis gratuit, fourniture et installation, accompagnement pour obtenir votre crédit d'impôt (500 €).

01 76 44 01 21 - bmw@chargeguru.com

EN COPROPRIÉTÉ

Zeplug propose une solution clé en main sans coût pour la copropriété en installant à ses frais une infrastructure dédiée à la recharge.

01 86 26 63 60 - bmw@zeplug.com

Devis gratuit

BMW Wallbox Plus

- Puissance de recharge de 7,4 à 22 kW.
- Pilotage intelligent de la puissance (via compteur Linky)
- Contrôle d'accès par carte RFID.
- Gestion sur My BMW App.
- Optimisation de l'énergie solaire disponible.
- Mise à jour à distance.

PLUG & CHARGE : VOTRE RECHARGE SIMPLIFIÉE.

Les BMW i5 sont les premières BMW à proposer le Plug & Charge.

Cette fonction permet **l'authentification automatique** à certaines bornes compatibles, telles que IONITY, sans application ou carte de recharge.

Une caractéristique unique est **l'option multi-contrats**, qui permet de stocker numériquement jusqu'à 5 contrats d'électricité compatibles avec la fonction Plug & Charge, provenant de fournisseurs différents.

VOS SERVICES CONNECTÉS

Connected Charging sur votre système de navigation BMW.

Via sa connexion 5G, le système de navigation met à jour quotidiennement les nouvelles bornes de recharge.

Pour la planification d'un itinéraire, le système :

- surveille en permanence l'autonomie du véhicule,
- recommande des arrêts-recharge,
- indique la disponibilité des bornes publiques sur l'itinéraire.

Application smartphone My BMW.

Via l'App My BMW, vous repérez les bornes de recharge que vous entrez d'un simple clic comme destination.

Lorsque votre véhicule est branché, vous pouvez surveiller à distance l'autonomie électrique et planifier, démarrer ou interrompre les recharges.

CI 24 Téléchargement le 26.07.2025 alizee samsey

Éclairage d'ambiance disponible uniquement pour les BMW i5 et les BMW Série 5 Hybrides Rechargeables.

ÉQUIPEMENTS DE SÉRIE.

DESIGN EXTÉRIEUR.

- 3ème feu stop à LED
- Écrous de roues antivol
- Encadrement des vitres latérales en aluminium satiné
- Entourage de calandre en Aluminium satiné
- Feux arrière à LED
- Feux de jour et clignotants avant et arrière à LED
- Feux stop dynamique à technologie LED
- **Jantes 18" à rayons en Y style 932 Grey avec Kit de mobilité Plus**
- Poignées de portes affleurantes
- Feux de route anti-éblouissement
- Rails de toit en aluminium (BMW Série 5 Touring uniquement)
- Rétroviseurs extérieurs, couleur carrosserie, à réglage électrique asphériques et dégivrants, avec rappels de clignotants à LED intégrés
- Rétroviseurs extérieurs rabattables électriquement et électrochrome côté conducteur
- Welcome light (lors du déverrouillage du véhicule)
- Teinte extérieure de carrosserie unie Alpinweiss

DESIGN INTÉRIEUR.

- 3 appuis-tête arrière, 2 réglables en hauteur
- 5 sièges
- Accoudoir central à l'avant et à l'arrière (avec 2 porte-gobelets)
- Appui lombaire ajustable
- Banquette arrière rabattable 40/20/40
- Ciel de pavillon tissu
- Éclairage d'ambiance avec BMW Interaction Bar
- **Inserts décoratifs Dark Silver avec laque à effet Dark Graphite mat**
- Rétroviseur intérieur électrochrome
- **Sellerie Similicuir Veganza perforé Schwarz**
- Sièges avant Sport, chauffants avec appui lombaire ajustable et réglages électriques à mémoire conducteur (2 positions dont position miroir rétroviseur)
- Tapis de sol en velours
- Volant multifonction en Similicuir Veganza

BMW i5 M60 xDrive M
Équipements spécifiques

CI 24 Téléchargement le 26.07.2025 alizee samsey

ÉQUIPEMENTS DE SÉRIE.

SÉCURITÉ.

- ABS (système de freinage antiblocage) y compris assistant de freinage d'urgence en virage
- Airbags frontaux et latéraux (conducteur et passager avant)
- Airbags de tête (au-dessus des 1ère et 2ème rangées de sièges)
- Airbag central (siège conducteur)
- Alarme antivol
- Assistance au freinage
- Assistant d'attention avec recommandation de pause
- Appel d'Urgence Intelligent
- Contrôle de la stabilité de la remorque
- Contrôle dynamique de Stabilité DSC (Dynamic Stability Control)
- **Driving Assistant Plus** - Fonction à la demande (voir ci-contre)
- Feux de route anti-éblouissement
- Limiteur et Régulateur de vitesse
- Mesure individuelle de pression des pneumatiques avec surveillance des crevaisons
- Norme General Safety Regulation 2 (GSR2)
- **Parking Assistant avec caméra de recul** (voir ci-contre)
- PC iBrake (PostCrash Collision Warning avec fonction de freinage)
- Portes arrière avec sécurité enfants

FONCTIONNEL.

- BMW Digital Key avec 1 clé radiocommandée à mémorisation automatique des réglages "Personal Profile"/ 1 Setup Card & 1 Service Card
- BMW ID (profils conducteurs)

SERVICES CONNECTÉS

- **BMW Live Cockpit Navigation Plus** avec BMW Curved Display
- Boîte de vitesses automatique 8 rapports avec palettes au volant
- Bouton de démarrage Start/Stop
- Buses de lave-glace dégivrantes
- Buse de lave-glace pour caméra de recul
- Capteur de pluie et allumage automatique des feux
- Climatisation automatique 2 zones à fonctionnalités étendues
- Commande électrique du volet de coffre (BMW Série 5 Touring uniquement)
- Dalle de recharge du smartphone par induction
- Fonction "Follow me Home"
- Frein de parking électrique "Automatic Hold"
- **Pack Connected Professional (avec Apple CarPlay & Android Auto)**
- Personal eSIM
- Prises 12V (x4)
- Prises USB-C (x4)
- Recyclage de l'air et microfiltre à charbon actif
- Sélecteur d'expériences de conduite My Modes
- Sélecteur de modes de conduite
- Système Hi-Fi Harman Kardon® 205 W avec 12 haut-parleurs dont 5 tweeters
- Tuner radio numérique DAB

DRIVING ASSISTANT.

Comprend les fonctionnalités suivantes :

- **Speed Limit Info**
  Indicateur de limitation de vitesse et d'interdiction de dépassement.
- **Protection des piétons et des cyclistes**
- **Détection de collision avant avec freinage**
- **Avertisseur de changement de ligne**
  Vibration du volant si le véhicule change de voie sans clignotant.
- **Avertisseur d'angle mort**
  Affiche un signal dans les rétroviseurs extérieurs lorsqu'un changement de voie présente un danger.
- **Avertisseur de collision arrière**
  En cas de risque de collision, déclenche les feux de détresse, tend les ceintures de sécurité, redresse les dossiers et ferme les fenêtres.

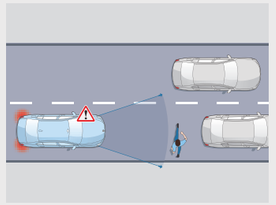

Protection des piétons et des cyclistes
Jusqu'à 65 km/h :
- Déclenche un affichage sur le tableau de bord et un signal sonore.
- En l'absence de réaction, intervient sur les freins.

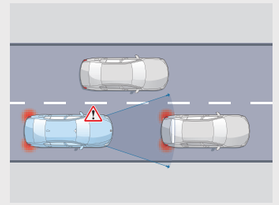

Détection de collision avant avec freinage
Jusqu'à 85 km/h :
- Déclenche un affichage sur le tableau de bord et un signal sonore.
- En l'absence de réaction, amorce un freinage d'urgence.

PARKING ASSISTANT.

Comprend les fonctionnalités suivantes :

- **Caméra de recul**
  Vue grand angle de l'arrière du véhicule avec visualisation de la trajectoire sous un rayon de braquage maximum.
- **Assistant de marche arrière (Auto Reverse)**
- **Assistant de stationnement**

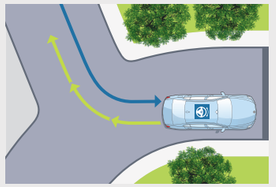

Assistant de marche arrière
Mémorise les 50 derniers mètres parcourus en marche avant, afin de pouvoir reproduire le chemin en marche arrière, par exemple dans un parking ou une impasse.

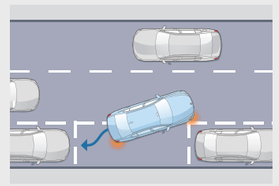

Assistant de stationnement
Jusqu'à 35 km/h, repère un emplacement en passant à proximité. Gère automatiquement toutes les manœuvres d'un créneau ou d'une place perpendiculaire à la chaussée.

100% électrique | BMW i5 eDrive40 & i5 xDrive40

DESIGN EXTÉRIEUR.

- **Jantes 19" à rayons Triplex style 933 Silver avec kit de mobilité**
- Trappe de recharge avec éclairage LED à l'arrière droite
- Éclairage d'ambiance (550e xDrive uniquement)

DESIGN INTERIEUR.

- BMW Interaction Bar avec éclairage d'ambiance

FONCTIONNEL.

- Système de récupération de l'énergie au freinage Brake Energy Regeneration
- Avertisseur sonore pour piétons
- BMW IconicSounds Electric
- Pompe à chaleur permettant le chauffage de l'habitacle
- Suspensions pneumatiques à l'arrière
- Suspensions Adaptive Pro avec direction ActiveDrive à 4 roues directrices (i5 xDrive40 uniquement)

RECHARGE ÉLECTRIQUE.

- Capacité de la batterie haute tension Lithium-ion : **83,9 kWh brute (81,9 kWh nette)**
- Authentification automatique Plug&Charge lors du branchement (sur certaines bornes publiques)
- **Chargeur embarqué AC 11 kW**
- **Chargeur embarqué CC 205 kW** (puissance de recharge maximale)
- Préconditionnement de la température de la batterie pour charge rapide CC optimisée
- Câble de recharge Professionnel Mode 3 (T2-T2) 22 kW pour la recharge publique – 5 mètres
- Fonctionnalité Plug&Charge

Hybride rechargeable | BMW 530e, 530e xDrive & 550e xDrive

DESIGN EXTÉRIEUR.

- **Jantes 19" à rayons Triplex style 933 Silver avec kit de mobilité**
- Trappe de recharge avec éclairage LED à l'avant gauche
- Éclairage d'ambiance

FONCTIONNEL.

- Système de récupération de l'énergie au freinage Brake Energy Regeneration
- Avertisseur sonore pour piétons
- BMW IconicSounds Electric
- Suspension pneumatique à l'arrière
- Suspensions Adaptive Pro avec direction IntegralActive à 4 roues directrices (550e xDrive uniquement)

RECHARGE ÉLECTRIQUE.

- Authentification automatique Plug&Charge lors du branchement (sur certaines bornes publiques)
- Câble de recharge Professionnel Mode 3 (T2-T2) 22 kW pour la recharge publique – 5 mètres
- Chargeur embarqué AC 11 kW
- Fonctionnalité Plug&Charge

CI 24 Téléchargement le 26.07.2025 alizee ramsey

SERVICES CONNECTÉS.

UN UNIVERS DE SERVICES.

Connectée en 5G à Internet via sa carte SIM intégrée, votre BMW vous propose un écosystème complet de services connectés : navigation, télémaintenance, divertissement...

Pour aller plus loin, vous pouvez activer, via MyBMW App, la carte **eSIM** de votre BMW en souscrivant un forfait de données auprès de l'opérateur **Ubigi**.

Cette connectivité permet d'avoir de la **Wi-Fi à bord** avec la possibilité de connecter jusqu'à **10 appareils** et de bénéficier d'une **excellente réception** en **5G** via l'antenne externe.

Ubigi

+ D'INFOS

BMW LIVE COCKPIT NAVIGATION PLUS.

Système, connexions, interfaces et services essentiels.

BMW Curved Display
Large écran incurvé haute résolution combinant 2 zones
Écran gauche : combiné d'instrumentation (12,3")
Écran droit : écran central tactile (14,9")

Sytème d'exploitation BMW iOS 8.5
Mise à jour à distance du système d'exploitation et des applications embarquées

Connectivité avec Personal eSIM
eSIM en 5G - HotSpot WiFi*

Connexions USB-C (2 ports à l'avant, 2 ports à l'arrière)

Interface Bluetooth avec système mains libres : accepte 2 téléphones portables et 1 lecteur audio

Dalle de recharge par induction
Recharge sans fil d'un mobile avec refroidissement intégré, 2e plateau de charge disponible à l'arrière

Plusieurs interfaces permettent de commander vos services :

BMW iDrive Controller
Molette avec pavé tactile intégré. Reconnaît un caractère tracé avec le doigt sur le haut de la molette.

BMW Intelligent Personal Assistant
Apprend les préférences du conducteur. Via l'expression "Dis BMW" ou un mot de commande personnalisé :
- pilote vos fonctionnalités connectées
- vous aide à connaître votre BMW et à l'utiliser de façon optimale
- répond à vos questions sur les fonctions et l'état de votre BMW

Vos services essentiels :

Système de navigation BMW
Avec mise à jour automatique des cartes de navigation Over the Air (3 ans)

Appel d'Urgence Intelligent
Alerte automatiquement la centrale de surveillance BMW en cas d'accident :
- Transmission de la position et d'informations sur la gravité des dommages
- Peut être déclenché manuellement pour venir en aide à un autre véhicule

Téléservices BMW
Vos services de télémaintenance intégrés :
- Envoi automatique d'informations techniques à votre concessionnaire
- Détection et préparation de la prochaine échéance d'entretien
- En cas de panne, demande d'assistance

BMW Connected (3 ans)
Passerelle entre votre smartphone et votre BMW :
- Envoyer vos destinations à votre BMW via l'application My BMW
- Proposition automatique de l'itinéraire une fois à bord de la voiture

* Via MyBMW App, souscrivez votre eSIM en 5G auprès de l'opérateur Ubigi et dotez votre BMW d'une connexion WIFI de premier ordre.

BMW LIVE COCKPIT NAVIGATION PROFESSIONAL.

En plus de BMW Live Cockpit Navigation Plus :

Affichage tête haute HUD en couleur

Guidage en Réalité Augmentée
avec image vidéo de l'environnement réel : instructions de virage, suggestion de voie de circulation, Points d'intérêt et assistance à la recherche d'une place de parking

PACK CONNECTED PROFESSIONAL.

Votre pack de services associés.

"Ma BMW à Distance" (durée indéfinie)
Transformer votre smartphone en télécommande de votre BMW : (dé)verrouillage, localisation de la voiture, appel de phares, ventilation, consultation de statuts de la voiture....

Remote 3D View - Vue 3D à distance (3 ans)
Permet l'observation de l'environnement du véhicule via l'application smartphone My BMW. La photo peut être récupérée sur le smartphone sous une représentation 3D.

Connected Navigation (3 ans) :
BMW CHARGING (i5, 530e et 550E xDrive) :
- Recommandation de points d'intérêt près d'une station de charge
- Prévisions de disponibilité des stations de charge
- Gestion de la recharge via l'application My BMW

Information Trafic en Temps Réel (3 ans)
- Conditions de circulation et suggestion d'itinéraires (Europe).
- Fonctionnalité OSPI : affichage des probabilités de trouver une place de stationnement (à Paris, Lyon, Marseille, Toulouse, Nice, Nantes).

Intégration Smartphone (durée indéterminée)
- Apple CarPlay™
- Google Android Auto™

In-Car Experiences (3 ans)
Accéder via l'assistant vocal à un programme vitalisant ou relaxant à bord

Intégration Amazon Alexa (3 ans)
Accéder à vos fonctionnalités Alexa (Smart Home, météo, calendrier, actualités, Amazon Music...)

Connected Music (3 ans)
Retrouver votre compte premium Spotify directement dans le véhicule via la carte SIM intégrée

Divertissement à bord (inclus 1 an puis 60€/an)
Retrouvez vos plateformes et applications favorites directement dans votre BMW via la carte SIM intégrée (l'offre évolue au fil du temps), avec data illimitée
- **Streaming audio**
  Deezer, Radiofrance, Radioplayer, Pocket Cast, ...
- **Streaming video** : YouTube*, PlutoTV, Rakuten, Bloomberg, Ted, ...
- **Gaming via AirConsole** : BB Racing 2, Bird Bump, Fruit Slice Frenzy, Quaterback Catch, 9 Ball Pool, Candy Blast, ...

CI 24 Téléchargement le 26.07.2025 alizee samsey

ZOOM SUR MyBMW APP.

Télécharger dans l'App Store

DISPONIBLE SUR Google Play

L'APPLICATION QUI FACILITE VOTRE MOBILITÉ AU QUOTIDIEN.

Avec MyBMW App, vous profitez à 100% de votre BMW. Interface universelle, elle vous permet de gérer à distance tout ce qui concerne votre voiture depuis votre smartphone : climatisation, recharge, verrouillage ou déverrouillage, planification de trajet, consommation, services, localisation, état du véhicule...

Préparer vos voyages

Le planificateur de voyage intégré à MyBMW App affiche toutes les informations de votre prochain trajet : itinéraire, conditions de circulation, pauses recommandées, temps de parcours, bornes de recharge sur l'itinéraire avec possibilité de choisir un opérateur préféré...

Envoyez ces informations au système de navigation de votre BMW et laissez vous guider !

Optimiser vos consommations

Avec MyBMW App, retrouvez les statistiques de vos trajets du mois, vos consommations, la distance parcourue en tout électrique pour les motorisations hybrides rechargeables.

Votre Coach efficience analyse votre conduite, avec votre score à la clé, et vous apporte des conseils d'éco-conduite.

Vous pouvez même jouer en comparant vos scores entre amis !

Télécommander vos manœuvres de parking

Grâce à la fonction Remote Control Parking, vous pouvez piloter votre voiture à distance (6 m max.) : avancer/ reculer, pré-enregistrer des manœuvres, laisser votre voiture se garer toute seule à l'emplacement qu'elle a repéré.

Cette fonctionnalité requiert l'option Parking Assistant Professional.

Piloter vos recharges électriques

MyBMW App vous permet de piloter tous les paramétrages de vos recharges électriques : objectif et planification de la recharge, limitation de la puissance de recharge, suivi de l'état de la recharge.

Vous avez besoin de recharger lors d'un trajet ?
MyBMW App vous indique la borne la plus proche et vous y conduit.

Pour vos recharges domestiques, vous pouvez programmer vos horaires de charge afin de bénéficier des meilleurs tarifs d'électricité.

Vérifier votre véhicule à distance

Pas sûr(e) d'avoir bien fermé votre BMW ?

Vous pouvez le vérifier à distance sur votre application et verrouiller votre BMW si besoin.

Vous pouvez aussi vérifier que les vitres, le coffre, le capot ou encore le toit ouvrant sont bien verrouillés.

MyBMW App vous permet également de contrôler la pression des pneus, ou les prochaines maintenances (huile moteur, liquide de freins, contrôle du véhicule).

Localiser votre BMW

Vous ne retrouvez pas votre BMW au milieu d'une multitude de voitures garées, dans un parking ou dans la rue ?

MyBMW App vous permet de la localiser à distance, de la faire klaxonner ou de faire un appel de phare...
Problème résolu !

Surveiller votre BMW à distance

En combinaison avec l'option Alarme, vous êtes immédiatement alerté(e) par notification sur votre smartphone en cas de détection d'une tentative :

- d'ouverture des portes, du coffre ou du capot moteur
- d'intrusion dans l'habitacle par les fenêtres
- de soulèvement du véhicule.

Effectuer les mises à jour de votre BMW

Vous voulez toujours maintenir votre BMW à la pointe de la technologie ?

La fonction "Remote Software Upgrade" vous permet de télécharger la dernière version du système d'exploitation et de l'installer à bord de votre voiture.

À chaque nouvelle mise à jour, vous recevez une notification sur votre smartphone.

Scannez pour voir la vidéo

CI 24 Téléchargement le 26.07.2025 alizee samsey

		Puissance fiscale	Émissions CO_2 combinées WLTP[1]	Série 5	M Sport	M Sport Édition
100 % ÉLECTRIQUE						
i5 eDrive40	340 ch	7 cv	0 g/km	**76 250 €**	**80 600 €**	**79 550 €**
i5 xDrive40	394 ch	9 cv	0 g/km	**81 650 €**	**84 750 €**	**84 350 €**
i5 M60 xDrive	601 ch	9 cv	0 g/km		**109 900 €**	
ESSENCE HYBRIDE RECHARGEABLE						
530e	299 ch	10 cv	13-17 g/km	**73 150 €**	**77 500 €**	-
530e xDrive	299 ch	10 cv	17-21 g/km	**75 750 €**	**80 100 €**	-
550e xDrive	489 ch	20 cv	18-23 g/km	**85 150 €**	**88 250 €**	-
ESSENCE HYBRIDATION LÉGÈRE 48 V						
520i	208 ch	10 cv	130-142 g/km	**64 350 €**	**68 700 €**	-
DIESEL HYBRIDATION LÉGÈRE 48 V						
520d	197 ch	11 cv	133-145 g/km	**66 650 €**	**71 000 €**	-
540d xDrive	303 ch	17 cv	152-162 g/km	**77 650 €**	**82 000 €**	-

Le prix maximum conseillé figurant dans ce catalogue comprend le prix TTC du véhicule aux spécifications standard et les frais de préparation du véhicule y compris les frais de transport et la fourniture des plaques d'immatriculation définitives. Il ne concerne que les véhicules proposés à la vente par les Concessionnaires membres du réseau BMW Group France selon les spécifications propres au territoire français.

BMW FINANCIAL SERVICES

VOTRE SOLUTION
DE FINANCEMENT SUR MESURE

BMW Financial Services vous propose une gamme de solutions de financement adaptées à tous vos besoins, de la Location Longue Durée (LLD) à la Location avec Option d'Achat (LOA), en passant par le leasing ou le crédit.

Avec ou sans apport, que vous soyez un particulier ou un professionnel, pour un véhicule neuf ou d'occasion, nous vous accompagnons pour définir votre solution de financement personnalisée.

RETROUVEZ NOS SOLUTIONS DE FINANCEMENT

NOS OFFRES DE LOYERS SANS APPORT

Pour connaître le détail des options disponibles sur la BMW Série Active Tourer ainsi que leur tarif, veuillez consulter notre site internet www.bmw.fr ou vous rapprocher de votre Concessionnaire BMW. Les prix maximum conseillés, tels qu'ils figurent ci-contre, comprennent le prix TTC du véhicule aux spécifications standard et les frais de préparation à la route du véhicule y compris les frais de transport et la fourniture des plaques d'immatriculation définitives. Les prix mentionnés dans le présent tarif ne concernent que les véhicules proposés à la vente par les Concessionnaires membres du réseau BMW Group France selon les spécifications propres au territoire français.

CONTRATS BMW SERVICE.

Les contrats BMW Service sont conçus pour que l'entretien de votre BMW soit synonyme de confort et de sérénité.

Pour une couverture complète, vous pouvez cumuler le contrat de Garantie Commerciale Étendue avec le contrat d'Entretien ou le contrat d'Entretien de Maintenance BMW Service.

BMW REPAIR INCLUSIVE.
Contrat de Garantie Commerciale Étendue.

- Pour étendre votre garantie commerciale **jusqu'à 5 ans**. (à souscrire dans les 3 mois de la date d'immatriculation).

Durée et kilométrage		100% électriques	Autres motorisations
3 ans*	▸ 200 000 Km	1 164 €	468 €
4 ans*	▸ 200 000 Km	2 184 €	1 188 €
5 ans*	▸ 200 000 Km	3 252 €	2 556 €

BMW SERVICE INCLUSIVE.
Contrat d'Entretien.

- Contrôles périodiques
- Remplacement filtre à air
- Vidange liquide de freins

Motorisations Diesel ou Hybride Rechargeable :
- Vidange huile moteur (appoint compris)
- Remplacement filtre à carburant
- Remplacement bougies

Durée et kilométrage		100% électriques	Autres motorisations
3 ans	▸ 40 000 Km	-	622 €
3 ans	▸ 60 000 Km		640 €
4 ans	▸ 60 000 Km	1 174 €	1 208 €
4 ans	▸ 80 000 Km		1 318 €
5 ans	▸ 100 000 Km	-	1 583 €
6 ans		1 744 €	-

BMW SERVICE INCLUSIVE PLUS.
Contrat d'Entretien et de Maintenance.

En plus du contrat d'entretien BMW Service Inclusive :
- Service freins AV et AR (disques & plaquettes)
- Remplacement des balais d'essuie-glaces
- Lavage intérieur / extérieur

Motorisations Diesel ou Hybride Rechargeable :
- Remplacement des pièces d'usure d'embrayage
- Appoint AdBlue

Durée et kilométrage		100% électriques	Autres motorisations
3 ans	▸ 40 000 Km	-	1 368 €
3 ans	▸ 60 000 Km		1 510 €
4 ans		4 620 €	-
6ans	▸ 40 000 Km	5 386 €	-

CI 24 Téléchargement le 26.07.2025 alizee samsey

BMW SÉRIE 5 **TOURING**.
TARIFS.

		Puissance fiscale	Émissions CO_2 combinées WLTP[1]	Série 5	M Sport	M Sport Édition
100 % ÉLECTRIQUE						
i5 eDrive40	340 ch	7 cv	0 g/km	**77 750 €**	**82 100 €**	**81 050 €**
i5 xDrive40	394 ch	9 cv	0 g/km	**83 150 €**	**86 250 €**	**85 850 €**
i5 M60 xDrive	601 ch	9 cv	0 g/km		**112 300 €**	
ESSENCE HYBRIDE RECHARGEABLE						
530e	299 ch	10 cv	16-20 g/km	**74 650 €**	**79 000 €**	-
530e xDrive	299 ch	10 cv	18-22 g/km	**77 250 €**	**81 600 €**	-
550e xDrive	489 ch	20 cv	19-25 g/km	**86 650 €**	**89 750 €**	-
ESSENCE HYBRIDATION LÉGÈRE 48 V						
520i	208 ch	10 cv	137-151 g/km	**65 850 €**	**70 200 €**	-
DIESEL HYBRIDATION LÉGÈRE 48 V						
520d	197 ch	11 cv	140 - 152 g/km	**68 150 €**	**72 500 €**	-
540d xDrive	303 ch	17 cv	157-169 g/km	**79 150 €**	**83 500 €**	-

Le prix maximum conseillé figurant dans ce catalogue comprend le prix TTC du véhicule aux spécifications standard et les frais de préparation du véhicule y compris les frais de transport et la fourniture des plaques d'immatriculation définitives. Il ne concerne que les véhicules proposés à la vente par les Concessionnaires membres du réseau BMW Group France selon les spécifications propres au territoire français.

BMW FINANCIAL SERVICES
VOTRE SOLUTION DE FINANCEMENT SUR MESURE

BMW Financial Services vous propose une gamme de solutions de financement adaptées à tous vos besoins, de la Location Longue Durée (LLD) à la Location avec Option d'Achat (LOA), en passant par le leasing ou le crédit.

Avec ou sans apport, que vous soyez un particulier ou un professionnel, pour un véhicule neuf ou d'occasion, nous vous accompagnons pour définir votre solution de financement personnalisée.

RETROUVEZ NOS SOLUTIONS DE FINANCEMENT

NOS OFFRES DE LOYERS SANS APPORT

Pour connaître le détail des options disponibles sur la BMW Série Active Tourer ainsi que leur tarif, veuillez consulter notre site internet www.bmw.fr ou vous rapprocher de votre Concessionnaire BMW. Les prix maximum conseillés, tels qu'ils figurent ci-contre, comprennent le prix TTC du véhicule aux spécifications standard et les frais de préparation à la route du véhicule y compris les frais de transport et la fourniture des plaques d'immatriculation définitives. Les prix mentionnés dans le présent tarif ne concernent que les véhicules proposés à la vente par les Concessionnaires membres du réseau BMW Group France selon les spécifications propres au territoire français.

CONTRATS BMW SERVICE.

Les contrats BMW Service sont conçus pour que l'entretien de votre BMW soit synonyme de confort et de sérénité.

Pour une couverture complète, vous pouvez cumuler le contrat de Garantie Commerciale Étendue avec le contrat d'Entretien ou le contrat d'Entretien de Maintenance BMW Service.

BMW REPAIR INCLUSIVE.
Contrat de Garantie Commerciale Étendue.

- Pour étendre votre garantie commerciale **jusqu'à 5 ans**. (à souscrire dans les 3 mois de la date d'immatriculation).

Durée et kilométrage		100% électriques	Autres motorisations
3 ans*	▸ **200 000 Km**	**1 164 €**	**468 €**
4 ans*	▸ **200 000 Km**	**2 184 €**	**1 188 €**
5 ans*	▸ **200 000 Km**	**3 252 €**	**2 556 €**

BMW SERVICE INCLUSIVE.
Contrat d'Entretien.

- Contrôles périodiques
- Remplacement filtre à air
- Vidange liquide de freins

Motorisations Diesel ou Hybride Rechargeable :
- Vidange huile moteur (appoint compris)
- Remplacement filtre à carburant
- Remplacement bougies

Durée et kilométrage		100% électriques	Autres motorisations
3 ans	▸ **40 000 Km**	-	**622 €**
3 ans	▸ **60 000 Km**		**640 €**
4 ans	▸ **60 000 Km**	**1 174 €**	**1 208 €**
4 ans	▸ **80 000 Km**		**1 318 €**
5 ans	▸ **100 000 Km**	-	**1 583 €**
6 ans		**1 744 €**	-

BMW SERVICE INCLUSIVE PLUS.
Contrat d'Entretien et de Maintenance.

En plus du contrat d'entretien BMW Service Inclusive :
- Service freins AV et AR (disques & plaquettes)
- Remplacement des balais d'essuie-glaces
- Lavage intérieur / extérieur

Motorisations Diesel ou Hybride Rechargeable :
- Remplacement des pièces d'usure d'embrayage
- Appoint AdBlue

Durée et kilométrage		100% électriques	Autres motorisations
3 ans	▸ **40 000 Km**	-	**1 368 €**
3 ans	▸ **60 000 Km**		**1 510 €**
4 ans		**4 620 €**	-
6ans	▸ **40 000 Km**	**5 386 €**	-

CI 24 Téléchargement le 26.07.2025 alizee samsey

CHOISISSEZ VOTRE FINITION.

VUE D'ENSEMBLE DE VOS CHOIX.

2 NIVEAUX DE FINITION. 1 ÉDITION.

FINITION
BMW SÉRIE 5

Correspond à l'équipement de série.

FINITION
M SPORT

Pour affirmer le look athlétique de votre BMW Série 5.

M SPORT
ÉDITION

Finition suréquipée uniquement pour les modèles électriques suivants :
- i5 eDrive40 Berline & Touring
- i5 xDrive40 Berline

BMW i5 M60 xDrive
Version M Performance disposant d'équipements spécifiques (Page 27)

5 PACKS D'ÉQUIPEMENTS COMPLÉMENTAIRES.

PACK
M SPORT PRO

Pour renforcer la personnalité sportive de votre BMW Série 5.

PACK
INNOVATION

Plus d'assistance à la conduite, plus de confort connecté

PACK
CONFORT

Pour un confort sans compromis.

PACK
ÉVASION

Plus de confort durant les longues distances.

PACK
EXTÉRIEUR M CARBON

Sportive dans les moindres détails.

CI 24 Téléchargement le 26.07.2025 alizee samsey

FINITION M SPORT

Principales options en plus de l'équipement de série :

- Ciel de pavillon M anthracite
- Éléments extérieurs et intérieurs M Sport
- Inserts décoratifs Dark Silver M avec Aluminium Rhombicle
- Jantes 19" M à rayons doubles style 935 M bicolores Black Grey (530e, 530e xDrive et i5 eDrive40 avec pneus mixtes)
- Rails de toit en noir
- Sellerie M Alcantara / Veganza | Schwarz
- Shadow Line M brillant
- Suspensions DirectDrive (alternative : suspensions Adaptive Pro de série pour i5 M60 xDrive)
- Volant M Sport en cuir

Berline	
Toutes motorisations sauf ci-dessous	4 350 €
550e xDrive & i5 xDrive40	3 100 €
i5 M60 xDrive	-
Touring	
Toutes motorisations sauf ci-dessous	4 350 €
550e xDrive & i5 xDrive40	3 100 €
i5 M60 xDrive	-

M SPORT ÉDITION

Comprend les options suivantes, avec un avantage client de 3 350 € :

- **Finition M Sport**
  +
- **Driving Assistant Plus**
  (alternative - Driving Assistant Professional)
- Teinte de carrosserie métallisée (hors teinte BMW Individual)

ASSISTANCE À LA CONDUITE

Berline & Touring	
i5 eDrive40	3 300 €
i5 xDrive40	2 700 €

CI 24 Téléchargement le 26.07.2025 alizee ramsey

PACKS D'OPTIONS.

PACK M SPORT PRO.

POUR RENFORCER LA PERSONNALITÉ SPORTIVE DE VOTRE BMW SÉRIE 5.

Comprend :

- Freins M Sport (rouges ou bleus)
- Pack Extérieur BMW Iconic Glow (de série sur i5 M60 xDrive)
- Projecteurs Shadow Line M
- Ceintures de sécurité noires avec liseré aux couleurs M
- Shadow Line M étendu
- Spoiler arrière M (uniquement sur Berline)
- Équipements spécifiques M Sport Pro

Toutes motorisations Berline	1 900 €
Toutes motorisations Touring	1 700 €

Pack Extérieur BMW Iconic Glow.

Projecteurs Shadow Line M.

PACK INNOVATION.

PLUS D'ASSISTANCE À LA CONDUITE ET DE CONFORT.

Comprend :

- BMW Live Cockpit Navigation Professional
- Caméra d'habitacle
- Parking Assistant Plus ou Parking Assistant Professional

Toutes motorisations	2 450 €

BMW Live Cockpit Navigation Professional

Comprend, en plus des fonctionnalités BMW Live Cockpit Navigation Plus de série :
- l'Affichage tête haute en couleur
- le guidage interactif avec Réalité Augmentée incrustant sur l'image de l'environnement des instructions de virage, suggestion d'itinéraire, Points d'intérêt et assistance à la recherche d'une place de parking
- un deuxième microphone pour améliorer la capacité mains libres du passager avant.

BMW Natural Interaction

Reconnaît des gestes simples : balayer ou pointer dans la zone de détection, permettant par exemple d'accepter ou rejeter un appel téléphonique.
Le volume peut être réglé en tournant l'index.

CI 24 Téléchargement le 26.07.2025 alizee samsey

PACK ÉVASION.

POUR POUR UN CONFORT LONGUE DISTANCE.

Comprend les éléments suivants :

- Accès Confort
- Système de voyage multifonctions Travel & Comfort
- Commande électrique du volet de coffre (de série sur BMW Série 5 Touring)

Berline	
Toutes motorisations	2 000 €
Touring	
Toutes motorisations	1 400 €

Système de voyage multifonction Travel & Comfort

- Intégrés aux sièges avant pour fixer tablettes, cintres, crochet pour sacs, accessoires... Inclus un port USB-C.

Accès Confort

- Déverrouillage à l'approche du véhicule, verrouillage à l'éloignement
- Ouverture et fermeture du hayon par un mouvement de pied
- BMW Digital Key Plus permet :
  - d'utiliser un smartphone compatible ou une smartwatch comme clé de véhicule (le propriétaire + jusqu'à 5 amis)
  - de charger le profil de la personne s'approchant du véhicule pour personnaliser des réglages (le siège, par ex.)
  - de gérer des paramétrages de vitesse maximale ou de puissance d'accélération.

PACK CONFORT.

POUR UN CONFORT SANS COMPROMIS.

Comprend les éléments suivants :

- Sièges avant ventilés
- Sièges avant et arrière chauffants
- Climatisation automatique 4 zones (de série sur i5 M60 xDrive)
- Sièges avant électriques à mémoires conducteur (de série sur i5 M60 xDrive) OU Sièges avant Confort électriques à mémoires conducteur OU Sièges M multifonctions

Toutes motorisations	2 800 €
i5 M60 xDrive	1 200 €

PACK EXTÉRIEUR M CARBON.

SPORTIVE DANS LES MOINDRES DÉTAILS.

Comprend les éléments en carbone suivants :

- Coques de rétroviseurs extérieurs
- Spoiler arrière (uniquement pour BMW Série 5 Berline)

i5 M60 xDrive Berline	1 900 €
Autres motorisations Berline	2 000 €
i5 M60 xDrive Touring	1 000 €
Autres motorisations Touring	1 200 €

CI 24 Téléchargement le 26.07.2025 alizee samsey

AIDES À LA CONDUITE

EXPÉRIENCE DE CONDUITE AUTONOME ACCRUE

DRIVING ASSISTANT PLUS.

En plus des fonctionnalités Driving Assistant de série, comprend :

- **Régulateur de vitesse actif Active Cruise Control**
  Contrôle la vitesse du véhicule entre 30 et 180 km/h, et adapte la distance par rapport au véhicule qui précède.
  Les véhicules arrêtés peuvent également être détectés, avec freinage jusqu'à l'arrêt et redémarrage contrôlé suite à un arrêt, soit automatiquement, soit à l'initiative du conducteur.
- **Avertisseur de sortie de voie**
  Par détection du marquage au sol.
  Avertissement par des vibrations du volant et retour dans la voie pour des vitesses supérieures à env. 70 km/h.
  Se désactive lorsque les clignotants sont actifs.
- **Avertisseur de collision frontale avec intervention freinage**
  Le système détecte tout risque de collision frontale :
  - véhicules / intervention de freinage (jusqu'à 85 km/h)
  - cyclistes ou piétons / intervention de freinage (jusqu'à 65 km/h).
  Le freinage automatique peut atteindre une décélération maximale de 9 m/s² (freinage complet).
  Au-delà, alerte du conducteur et préparation anticipée d'un freinage.
- **Assistant de Limitation de Vitesse Automatique**
  permet d'adapter automatiquement la vitesse de consigne du régulateur de vitesse actif à une limitation de vitesse détectée.

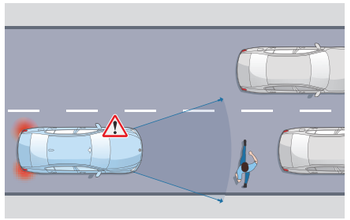

Protection piétons et cyclistes

Jusqu'à 65 km/h, le système détecte un risque de collision avant :
- Déclenche un affichage sur le tableau de bord et un signal sonore.
- En l'absence de réaction, freine jusqu'à l'arrêt complet.

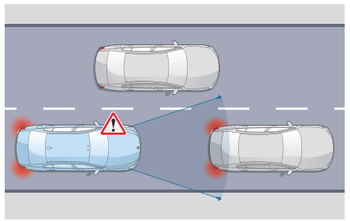

Détection de collision avant

Jusqu'à 85 km/h, le système détecte un risque de collision avant :
- Déclenche un affichage sur le tableau de bord et un signal sonore.
- En l'absence de réaction, freine jusqu'à l'arrêt complet.

Toutes motorisations	1 100 €

DRIVING ASSISTANT PROFESSIONAL.

En plus des fonctionnalités Driving Assistant de série :

- **Régulateur de vitesse actif ACC+ avec fonction Stop&Go**
  Régule la vitesse jusqu'à 210 km/h en ajustant la distance au véhicule précédent : freine, stoppe et redémarre le véhicule automatiquement.
- **Pilote semi-automatique** jusqu'à 210 km/h
- **Automatic Speed Limit Assist**
  Le régulateur de vitesse s'adapte automatiquement aux changements de limitation de vitesse détectés.
- **Assistant directionnel anticollision latérale**
- **Assisted Driving View (Visualisation 3D de l'environnement)**
  vous permet de visualiser en temps réel sur l'écran du tableau de bord la situation que vos assistants d'aide à la conduite perçoivent via leurs capteurs et les actions qu'ils planifient.
- **Assistant d'évitement**
  En cas d'obstacle soudain, assiste la manœuvre de braquage et maîtrise la stabilité du véhicule.
- **Avertisseur de circulation à contre-sens** avec alerte visuelle et sonore.
- **Avertisseur de croisement**
  Alerte visuelle et sonore en cas de risque de collision à un croisement avec assistance au freinage à basse vitesse.

Toutes les motorisations	2 100 €

PARKING ASSISTANT PLUS.

En plus des fonctionnalités Parking Assistant de série, comprend :

- **Surround View :**
  Offre des vues à 360 ° autour du véhicule.
  La vue avant et arrière sécurise l'approche des intersections et des sorties, en combinaison avec la surveillance par radar du véhicule.
  Une vue supplémentaire montre la situation à droite et à gauche du véhicule avec affichage des lignes de trajectoire.
- **Remote 3D View :**
  transfert d'images 3D View de votre véhicule et ses environs vers votre smartphone via l'Application My BMW.
- **Drive Recorder :**
  enregistre une vidéo haute résolution 360° de l'environnement du véhicule.
  En cas d'accident, les 30 secondes avant et les 30 secondes après le moment de l'accident sont sauvegardés de façon permanente.
- **Remote Theft Recorder :**
  vous informe du vol du véhicule ou de son remorquage et sécurise les preuves vidéo (enregistrement automatique 4 secondes après l'activation du système d'alarme)

Toutes les motorisations	Inclus dans Pack Innovation

PARKING ASSISTANT PROFESSIONNAL.

En plus des fonctionnalités Parking Assistant de série, comprend :

- **les fonctionnalités de Parking Assistant Plus, et en plus :**
- **Stationnement entièrement automatisé**
  Reproduit une manœuvre précédemment effectuée lors de stationnement en bataille ou en créneau. Vous pouvez déclencher la manœuvre à distance (jusqu'à 6 m) par télécommande ou smartphone.
  Mémorise jusqu'à 10 itinéraires appris par profil conducteur.
- **Assistant de marche arrière Pro**
  Enregistrement puis reproduction possible des déplacements parcourus en marche avant jusqu'à 200 m.

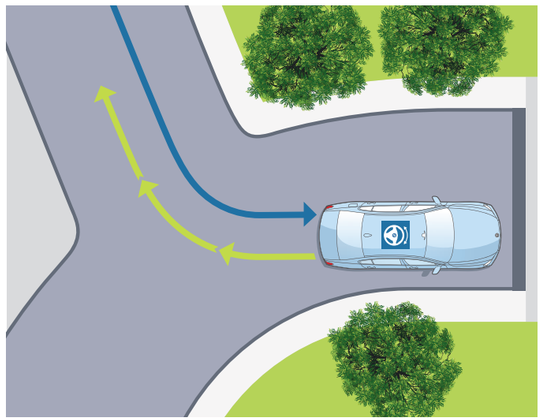

Assistant de marche arrière
Mémorise les 200 derniers mètres parcourus en marche avant, pour reproduire le chemin en marche arrière (ex : dans un parking ou une impasse).

Toutes motorisations	1 200 €

CI 24 Téléchargement le 26.07.2025 alizee samsey

HABILLEZ VOTRE BMW.

■ **Unie** Alpinweiss

□ **Métallisée** Sophistograu

□ **Métallisée** Mineralweiss

□ **Métallisée** Oxid Grau

□ **Métallisée** Phytonicblau

□ **Métallisée** Saphirschwarz

□ **Métallisée** Cape York Green

■ Equipement de série.
□ Equipement optionnel.

□ **Métallisée** M Carbonschwarz

□ **Métallisée** M Brooklyn Grey

□ **Métallisée** Fire Red

□ **Métallisée** Tanzaniteblau

□ **Métallisée** Frozen Deep Grey

□ **Métallisée** Frozen Portimau Blau

□ **Métallisée** Frozen Pure Grey

CONFIGUREZ VOTRE BMW

Accédez en ligne à toutes les teintes et équipements disponibles

CI 24 Téléchargement le 26.07.2025 alizee samaey

SELLERIES.

VEGANZA PERFORÉ.

■ Schwarz

M ALCANTARA/VEGANZA.

☐ Schwarz
■ De série sur i5 M60 xDrive

■ Equipement de série.
☐ Equipement optionnel.

VEGANZA PERFORÉ, MATELASSÉ AVEC SURPIQÛRES

☐ Schwarz

☐ Rauchweiss

☐ Espressobraun

CUIR MERINO BMW INDIVIDUAL.

☐ Schwarz / Atlasgrau

☐ Silverstone II / Atlasgrau

☐ Schwarz

☐ Copper Brown / Atlasgrau

INSERTS DÉCORATIFS.

■ Dark Silver avec laque à effet Dark Graphite mat

☐ Dark Silver avec bois précieux chêne foncé haute brillance

☐ Dark Silver M avec Fibre de Carbone et fils argentés brillant

☐ Dark Silver avec Aluminium Rhombicle
■ De série sur i5 M60 xDrive

JANTES ET PNEUMATIQUES.

Jantes 18"

☐ Jantes 18" à rayons en Y style 932 Grey
■ De série sur BMW 520i / 520d

Jantes 19"

☐ Jantes 19" M aérodynamiques style 936 M bicolores Black Grey

☐ Jantes 19" M à rayons doubles style 935 M bicolores Black Grey
■ De série sur BMW i5 M60 xDrive

☐ Jantes 19" aérodynamiques style 934 bicolores Grey

Jantes 19"

☐ Jantes 19" à rayons Triplex style 933 Silver
■ De série sur BMW i5 eDrive40, 530e et 550e xDrive

☐ Jantes 19" aérodynamiques style 1056 bicolores (i5 Touring)

Jantes 20"

☐ Jantes 20" M aérodynamiques style 940 M bicolores Jet Black

☐ Jantes 20" M aérodynamiques style 939 M bicolores Black Grey

Jantes 20"

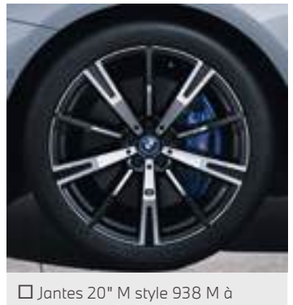

☐ Jantes 20" M style 938 M à rayons en étoile bicolores Jet Black

Jantes 21"

☐ Jantes 21" BMW Individual aérodynamiques style 954 bicolores Jet Black

CI 24 Téléchargement le 26.07.2025 alizee samaey

ÉTIQUETTES ÉNERGÉTIQUES.

BMW SÉRIE 5 **BERLINE**.

100% ÉLECTRIQUE

i5 eDrive40
Berline
340 ch

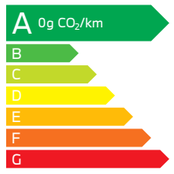

i5 xDrive40
Berline
394 ch

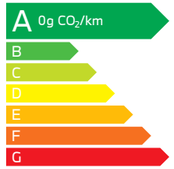

i5 M60 xDrive
Berline
601 ch

ESSENCE HYBRIDE RECHARGEABLE

530e
Berline
299 ch

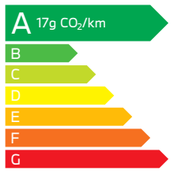

530e xDrive
Berline
299 ch

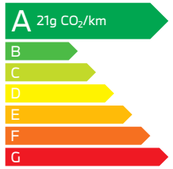

550e xDrive
Berline
489 ch

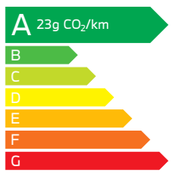

DIESEL HYBRIDATION LÉGÈRE 48 V

520d
Berline
197 ch

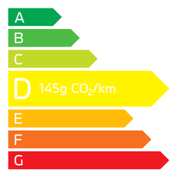

540d xDrive
Berline
303 ch

ESSENCE HYBRIDATION LÉGÈRE 48 V

520i
Berline
208 ch

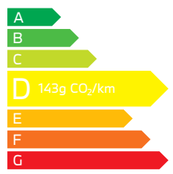

BMW SÉRIE 5 **TOURING**.

100% ÉLECTRIQUE

i5 eDrive40
Touring
340 ch

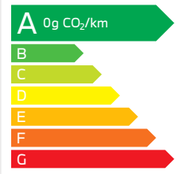

i5 xDrive40
Touring
394 ch

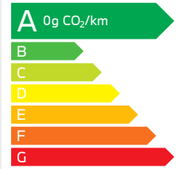

i5 M60 xDrive
Touring
601 ch

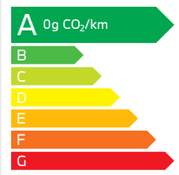

ESSENCE HYBRIDE RECHARGEABLE

530e
Touring
299 ch

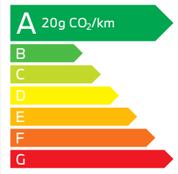

530e xDrive
Touring
299 ch

550e xDrive
Touring
489 ch

DIESEL HYBRIDATION LÉGÈRE 48 V

520d
Touring
197 ch

540d xDrive
Touring
303 ch

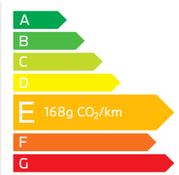

ESSENCE HYBRIDATION LÉGÈRE 48 V

520i
Touring
208 ch

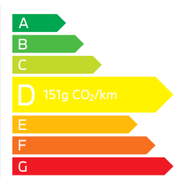

CI 24 Téléchargement le 26.07.2025 alizee samaey

BMW SÉRIE 5 BERLINE		i5 eDrive40	i5 xDrive40	i5 M60 xDrive	530e	530e xDrive	550e xDrive	520i	520d	540d xDrive
Poids										
Poids à vide UE[1]	kg	2130	2280	2305	2005	2055	2155	1725	1775	1905
Charge utile	kg	610	610	590	650	650	650	610	630	630
Poids remorquable autorisé non freiné[2]	kg	750	750	750	750	750	750	750	750	750
Poids remorquable autorisé freiné sur pente maxi de 12% / pente maxi de 8%[2]	kg	1500 / 1500	2000 / 2000	2000 / 2000	1800 / 1800	2000 / 2000	2000 / 2000	2000 / 2000	2000 / 2000	2000 / 2000
Capacité du compartiment à bagages	l	490	490	490	520	520	520	520	520	520
Moteurs										
Technologie		Électrique	Électrique	Électrique	Ess. Hybride Rechargeable	Ess. Hybride Rechargeable	Ess. Hybride Rechargeable	Ess. Hybridation Légère	Diesel Hybrid. Légère	Diesel Hybrid. Légère
Cylindres / soupapes		-	-	-	4/4	4/4	6/4	4/4	4/4	6/4
Cylindrée	cm^3	-	-	-	1998	1998	2998	1998	1995	2993
Puissance nominale / régime nominal	ch (kW)/ 1/min	340 (250) -	394 (290) -	601 (442) -	190 (140) 6500	190 (140) 6500	313 (230) 6500	208 (153) 6500	197 (145) 4000	303 (223) 4000
Couple nominal cumulé	Nm	400	590	795	450	450	700	330	400	670
Batterie lithium-ion haute haute tension[3]										
Capacité brute	kWh	83,9	83,9	83,9	22,1	22,1	22,1	-	-	-
Capacité nette	kWh	81,2	81,2	81,2	19,4	19,4	19	-	-	-
Transmission										
Type de transmission		Propulsion	4 roues motrice	4 roues motrices	Propulsion	4 roues motrices	4 roues motrices	Propulsion	4 roues motrices	4 roues motrices
Boîte de vitesses		Auto. 1 rapport	Auto. 1 rapport	Auto. 1 rapport	Auto. 8 rapports	Auto. 8 rapports	Auto. 8 rapports	Auto. 8 rapports	Auto. 8 rapports	Auto. 8 rapports
Performances										
Vitesse maximale (limitée électroniquement)	km/h	193	215	230	230	225	250	230	233	250
Accélération 0-100 km/h	s	6,0	5,4	3,8	6,3	6,3	4,3	7,5	7,3	5,2
Autonomie[3] et consommations WLTP[4]										
Autonomie en mode électrique	km	518 - 627	492 -581	473-540	95-105	84-95	85-93	-	-	-
Autonomie en mode électrique en ville	km	636 - 765	581 - 685	549 - 641	100-112	91-100	90-96	-	-	-
Consommation d'énergie électrique	kWh/100 km	14,7-17,8	15,8-18,7	17,1-19,5	19,5-21,2	21,1-22,7	21,4-22,9	-	-	-
Consommation de carburant combinée	l/100 km	-	-	-	0,6-0,8	0,7-0,9	0,8-1,0	5,8-6,3	5,1-5,5	5,8-6,2
Émissions de CO_2 combinées	g/km	0	0	0	13-17	17-21	19-23	130-143	133-145	152-162
Capacité du réservoir, env.	l	-	-	-	60	60	60	60	60	60
Jantes/pneumatiques										
Pneumatiques avant		245/45 R19 102 Y XL	245/45 R19 102 Y XL	245/45 R19 102 Y XL	245/45 R19 102 Y XL	245/45 R19 102 Y XL	245/45 R19 102 Y XL	245/35 R21 96 Y XL	245/35 R21 96 Y XL	225/55 R18 102 Y XL
Pneumatiques arrière		245/45 R19 102 Y XL	245/45 R19 102 Y XL	275/40 R19 105 Y XL	245/45 R19 102 Y XL	245/45 R19 102 Y XL	245/45 R19 102 Y XL	225/55 R18 102 Y XL	225/55 R18 102 Y XL	225/55 R18 102 Y XL
Jantes avant		8,5Jx19 LM	8,5Jx19 LM	8,5Jx19 LM	8,5Jx19 LM	8,5Jx19 LM	8,5Jx19 LM	7,5Jx18 LM	7,5Jx18 LM	7,5Jx18 LM
Jantes arrière		9,5Jx21 LM	9,5Jx21 LM	10Jx19 LM	8,5Jx19 LM	8,5Jx19 LM	8,5Jx19 LM	7,5Jx18 LM	7,5Jx18 LM	7,5Jx18 LM
Matériau		Alliage léger	Alliage léger	Alliage léger	Alliage léger	Alliage léger	Alliage léger	Alliage léger	Alliage léger	Alliage léger

[1] Le poids à vide UE se rapporte à un véhicule avec l'équipement de série et sans équipement en option. Le poids à vide tient compte d'un réservoir rempli à 90% et de 75 kg pour le conducteur. Les équipements en option peuvent modifier le poids du véhicule, la charge utile et la vitesse maximale en cas d'incidence sur l'aérodynamique.
[2] Le poids total effectif de l'attelage ne doit pas dépasser la charge remorquable maximale autorisée plus la charge au point d'attelage maximale autorisée.
[3] L'autonomie réelle dépend de la configuration du véhicule, du style de conduite du conducteur, des conditions de circulation, des conditions météorologiques, de l'ancienneté et de l'état de la batterie, de l'utilisation du système de climatisation ou de chauffage, etc. et peut par conséquent présenter des différences.
[4] Depuis le 1er septembre 2018, les véhicules légers neufs sont réceptionnés en Europe sur la base de la procédure d'essai harmonisée pour les véhicules légers (WLTP), procédure d'essai permettant de mesurer la consommation de carburant et les émissions de CO_2, plus réaliste que la procédure NEDC précédemment utilisée.

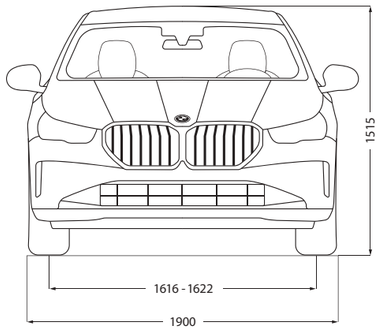

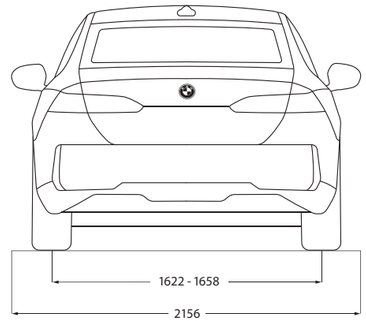

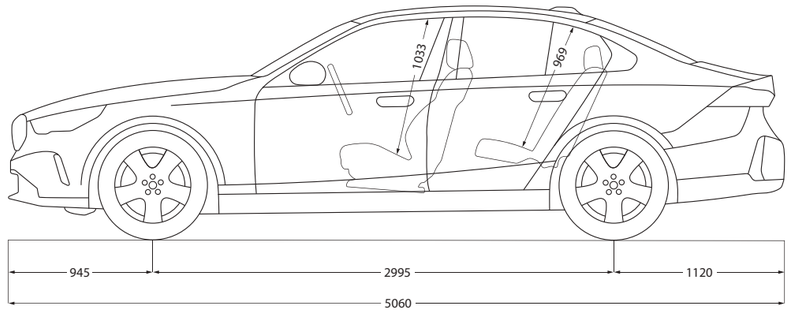

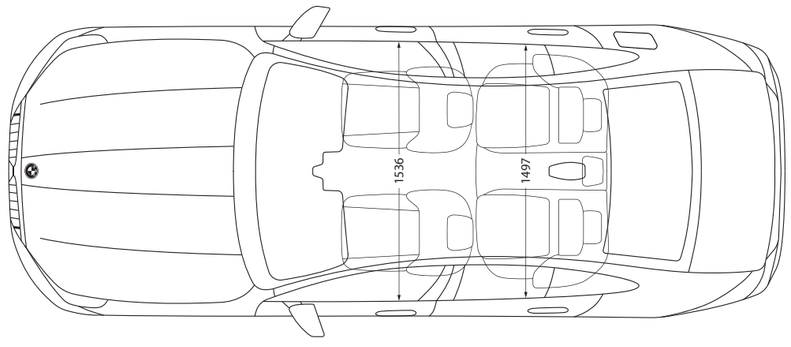

Les cotes des dessins techniques sont indiquées en mm.

CI 24 Téléchargement le 26.07.2025 alizee samaey

BMW SÉRIE 5 TOURING		i5 eDrive40	i5 xDrive40	i5 M60 xDrive	530e	530e xDrive	550e xDrive	520i	520d	540d xDrive
Poids										
Poids à vide UE[1]	kg	2180	2330	2350	2065	2120	2210	1775	1835	1975
Charge utile	kg	610	635	610	675	685	665	660	660	695
Poids remorquable autorisé non freiné[2]	kg	750	750	750	750	750	750	750	750	750
Poids remorquable autorisé freiné sur pente maxi de 12% / pente maxi de 8%[2]	kg	1500 / 1500	2000 / 2000	2000 / 2000	1800 / 1800	2000 / 2000	2000 / 2000	2000 / 2000	2000 / 2000	2000 / 2000
Capacité du compartiment à bagages	l	570/1700	570/1700	570/1700	570/1700	570/1700	570/1700	570/1700	570/1700	570/1700
Moteurs										
Technologie		Électrique	Électrique	Électrique	Ess. Hybride Rechargeable	Ess. Hybride Rechargeable	Ess. Hybride Rechargeable	Ess. Hybridation Légère	Diesel Hybrid. Légère	Diesel Hybrid. Légère
Cylindres / soupapes		-	-	-	4/4	4/4	6/4	4/4	4/4	6/4
Cylindrée	cm^3	-	-	-	1998	1998	2998	1998	1995	2993
Puissance nominale / régime nominal	ch (kW)/ 1/min	340 (250) -	394 (290) -	601 (442) -	190 (140) 6500	190 (140) 6500	313 (230) 6500	208 (153) 6500	197 (145) 4000	303 (223) 4000
Couple nominal cumulé	Nm	400	590	795	450	450	700	330	400	670
Batterie lithium-ion haute haute tension[3]										
Capacité brute	kWh	83,9	83,9	83,9	22,1	22,1	22,1	-	-	-
Capacité nette	kWh	81,2	81,2	81,2	19,4	19,4	19	-	-	-
Transmission										
Type de transmission		Propulsion	4 roues motrice	4 roues motrices	Propulsion	4 roues motrices	4 roues motrices	Propulsion	4 roues motrices	4 roues motrices
Boîte de vitesses		Auto. 1 rapport	Auto. 1 rapport	Auto. 1 rapport	Auto. 8 rapports	Auto. 8 rapports	Auto. 8 rapports	Auto. 8 rapports	Auto. 8 rapports	Auto. 8 rapports
Performances										
Vitesse maximale (limitée électroniquement)	km/h	193	215	230	210/220	218	250	210/222	210/220	244/250
Accélération 0-100 km/h	s	6,1	5,5	3,9	6,4/6,9	6,4	4,4	7,8/8,4	7,5/8,5	5,4/5,9
Autonomie[3] et consommations WLTP[4]										
Autonomie en mode électrique	km	499-602	468-561	455-522	88-98	84-92	82-90	-	-	-
Autonomie en mode électrique en ville	km	614-748	541-661	527-620	95-105	89-96	85-92	-	-	-
Consommation d'énergie électrique	kWh/100 km	15,4-18,5	16,4-19,5	17,7-20,1	20,6-22,4	21,7-23,5	21,9-23,7	-	-	-
Consommation de carburant combinée	l/100 km	-	-	-	0,7-0,9	0,8-1,0	0,8-1,1	6,1-6,7	5,3-5,8	6,0-6,4
Émissions de CO_2 combinées	g/km	0	0	0	16-20	18-22	19-24	137-151	140-152	157-168
Capacité du réservoir, env.	l	-	-	-	60	60	60	60	60	60
Jantes/pneumatiques										
Pneumatiques avant		245/45 R19 102 Y XL, 255/35 R21 101 Y XL	245/45 R19 102 Y XL	245/45 R19 102 Y XL	245/45 R19 102 Y XL, 255/35 R21 101 Y XL	245/45 R19 102 Y XL, 255/35 R21 101 Y XL	245/45 R19 102 Y XL	225/55 R18 102 Y XL	245/35 R21 96 Y XL, 225/55 R18 102 Y XL	245/35 R21 96 Y XL, 245/40 R20 99 Y XL
Pneumatiques arrière		275/40 R19 105 Y XL, 285/30 R21 103 Y	275/40 R19 105 Y XL	275/40 R19 105 Y XL	275/40 R19 105 Y XL, 285/30 R21 103 Y	275/40 R19 105 Y XL, 285/30 R21 103 Y	275/40 R19 105 Y XL	225/55 R18 102 Y XL	225/55 R18 102 Y XL, 275/35 R21 98 Y XL	225/55 R18 102 Y XL, 275/35 R20 102 Y XL
Jantes avant		8,5Jx19 LM, 8,5Jx21 LM	8,5Jx19 LM	8,5Jx19 LM	8,5Jx19 LM, 8,5Jx21 LM	8,5Jx19 LM, 8,5Jx21 LM	8,5Jx19 LM	7,5Jx18 LM	7,5Jx18 LM, 8,5Jx21 LM	7,5Jx18 LM, 8,5Jx20 LM
Jantes arrière		9,5Jx21 LM, 10Jx19 LM	10Jx19 LM	10Jx19 LM	9,5Jx21 LM, 10Jx19 LM	9,5Jx21 LM, 10Jx19 LM	10Jx19 LM	7,5Jx18 LM	7,5Jx18 LM, 10Jx21 LM	7,5Jx18 LM, 10Jx20 LM
Matériau		Alliage léger	Alliage léger	Alliage léger	Alliage léger	Alliage léger	Alliage léger	Alliage léger	Alliage léger	Alliage léger

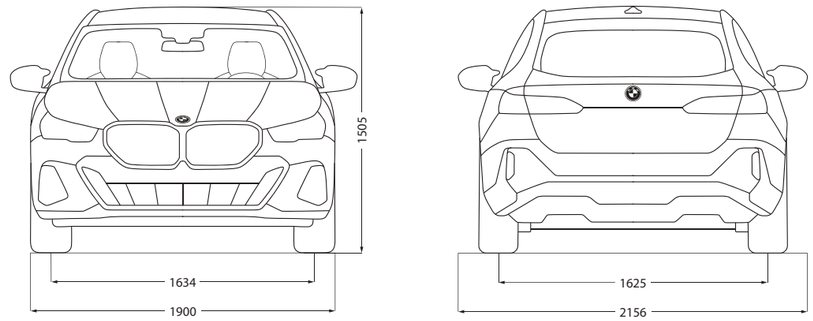

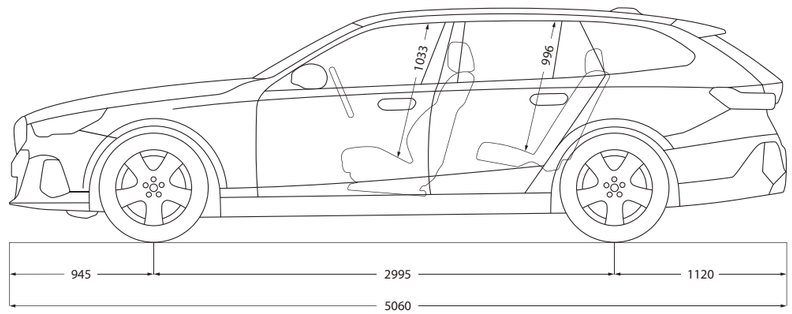

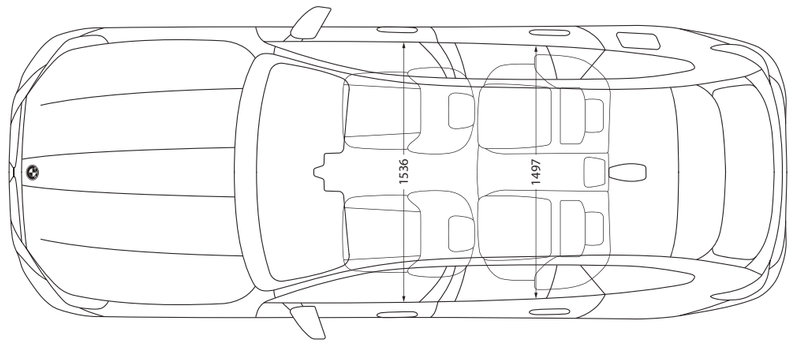

[1] Le poids à vide UE se rapporte à un véhicule avec l'équipement de série et sans équipement en option. Le poids à vide tient compte d'un réservoir rempli à 90 % et de 75 kg pour le conducteur. Les équipements en option peuvent modifier le poids du véhicule, la charge utile et la vitesse maximale en cas d'incidence sur l'aérodynamique.
[2] Le poids total effectif de l'attelage ne doit pas dépasser la charge remorquable maximale autorisée plus la charge au point d'attelage maximale autorisée.
[3] Limitée électroniquement.
[4] Les valeurs de performance pour les moteurs essence se rapportent à un carburant de qualité RON 98. Les informations relatives à la consommation se rapportent au fonctionnement avec un carburant de référence conformément au règlement (CE) n° 715/2007 sur le type de véhicule pour lequel la réception a été sollicitée. Les qualités de carburant sans plomb à 91 d'indice RON ou supérieur avec une teneur en éthanol maximale de 10 % (E10) sont autorisées. BMW recommande l'utilisation de supercarburant sans plomb à 95 d'indice RON.

Les cotes des dessins techniques sont indiquées en mm.

[5] Les valeurs de consommation de carburant, d'énergie électrique et d'émissions de CO_2 indiquées ont été mesurées conformément à la procédure WLTP. Depuis le 1er septembre 2018, les véhicules légers neufs sont réceptionnés en Europe sur la base de la procédure d'essai harmonisée pour les véhicules légers (WLTP), procédure d'essai permettant de mesurer la consommation de carburant et les émissions de CO_2, plus réaliste que la procédure NEDC précédemment utilisée. Les indications se rapportent à un véhicule doté de l'équipement de série en Allemagne. Les écarts tiennent compte des différences de dimensions au niveau des jantes et des pneumatiques choisis et peuvent varier pendant la configuration.
[6] L'autonomie réelle dépend de la configuration du véhicule, du style de conduite du conducteur, des conditions de circulation, des conditions météorologiques, de l'ancienneté et de l'état de la batterie, de l'utilisation du système de climatisation ou de chauffage, etc. et peut par conséquent présenter des différences.

Cl 24 Téléchargement le 26.07.2025. alizee samaey

Ce document présente le descriptif des versions, équipements et possibilités de configuration des véhicules (dotation d'équipements de série ou options) tels qu'ils sont commercialisés par BMW France en France. Dans d'autres pays membres de l'Union européenne, les versions, équipements et possibilités de configuration des véhicules (dotation d'équipements de série ou options) proposés peuvent être différents. Les modèles photographiés dans ce document peuvent présenter des équipements ou accessoires qui ne sont pas commercialisés par BMW France en France ou qui sont disponibles moyennant un supplément de prix. Les prix et spécifications mentionnés dans le présent document sont modifiables à tout moment et sans préavis. Veuillez consulter votre Concessionnaire BMW local. Il se fera un plaisir de vous renseigner sur les versions spécifiques à votre pays.

Document non contractuel.

The 5 = La BMW Série 5.

Juin 2025.

DEMANDEZ UNE OFFRE

RÉSERVEZ UN ESSAI

BROCHURE

BAC DE TRI

Pour les trajets courts, privilégiez la marche ou le vélo #SeDéplacerMoinsPolluer