THE 8

TARIFS AU 01/10/2021.

RESPONSABILITÉ SOCIÉTALE ET ENVIRONNEMENTALE.

ÊTRE PREMIUM ET RESPONSABLE, PREUVES À L'APPUI.

Chez BMW Group, nous pensons qu'aujourd'hui, un constructeur automobile ne peut être Premium sans mettre la protection de l'environnement et du climat au coeur de ses engagements.

Dès 1973, nous avons créé une direction du Développement Durable au sein de BMW Group.

Notre mission : accélérer notre transition vers une mobilité durable, respectueuse de la planète et de ses ressources.

UNE APPROCHE RESPONSABLE TOUT AU LONG DU CYCLE DE VIE DE NOS VOITURES.

APPROVISIONNEMENT ET PRODUCTION

- Achat direct des approvisionnements en cobalt et lithium pour garantir une extraction respectueuse des droits humains et de l'environnement.
- Aucune terre rare dans nos moteurs électriques de 5e génération.
- 100% d'énergie renouvelable dans toutes nos usines dans le monde.

USAGE

- Une flotte émettant moins de CO_2 que les objectifs ambitieux fixés par l'Union Européenne.
- Un programme inédit "BMW Points" pour encourager la conduite en mode électrique des modèles hybrides rechargeables.
- Intégration accélérée de motorisations alternatives électriques ou hybrides pour tous nos modèles phares.

RECYCLAGE

- Tous les véhicules BMW Group recyclables à 95% conformément à la réglementation.
- À l'usine BMW de Leipzig, réutilisation des batteries usagées de nos véhicules électriques pour stocker la production du site en électricité éolienne.
- Avec notre partenaire français SNAM, revalorisation à plus de 70% des déchets de batteries haute tension usagées.

À L'HORIZON 2030, DES OBJECTIFS TOUJOURS PLUS AMBITIEUX.

40 % — Réduire de 40% les émissions de CO_2 de chaque véhicule, sur l'ensemble du cycle de vie. Soit 200 millions de tonnes de CO_2, une économie équivalente aux émissions de l'industrie anglaise pendant 1 an !

30 MDS — 30 milliards d'euros investis d'ici 2025 en R&D pour développer des technologies plus durables.

N°1 — Être la référence des constructeurs en matière d'économie circulaire :
- Accélérer l'intégration de matières recyclées : + 50% pour l'aluminium, + 25% pour l'acier + 20% pour le thermoplastique.
- Recycler les batteries à 96%.

0 CO_2 — Dès 2021, atteindre la neutralité carbone dans 100% de nos sites de production.

10 MILLIONS — Dès 2024, 100% d'électricité verte pour la production des cellules de batteries : 10 millions de tonnes de CO_2 économisées.

100 % — 100% des voitures produites dans notre usine historique de Munich seront électriques.

DES ENGAGEMENTS MESURÉS ET RECONNUS.

- BMW Group est reconnu comme l'entreprise automobile la plus durable au monde selon la notation internationale "Dow Jones Sustainability Indices World and Europe (DJSI)".
- Selon la plateforme Autoéco, BMW Group est le constructeur le plus actif en France en termes de déclaration de déchets d'atelier avec 92% de son réseau de concessions actif.

Member of
Dow Jones Sustainability Indices
Powered by the S&P Global CSA

SOMMAIRE.

MOTORISATIONS 12

ÉQUIPEMENTS DE SÉRIE 16

FINITIONS 22

TARIFS ET LOYERS 26

ÉQUIPEMENTS OPTIONNELS 28

NUANCIERS

TEINTES EXTÉRIEURES 34

BMW INDIVIDUAL 36

CONTRATS BMW SERVICE 38

CARACTÉRISTIQUES TECHNIQUES 40

@BMWFrance @BMWFrance @bmwfrance

BMW SÉRIE 8 GRAN COUPÉ.

L'ÉLÉGANCE DANS SON EXPRESSION LA PLUS PURE.

BMW M850i xDrive Gran Coupé dans la teinte de carrosserie BMW Individual Frozen Bluestone métallisée présentée avec options.

BMW SÉRIE 8 CABRIOLET.

SPORT EN PLEIN AIR.

BMW Série 8 Cabriolet M Sport dans la teinte de carrosserie BMW Individual Dravitgrau métallisée présentée avec options.

BMW SÉRIE 8 COUPÉ.

BEAUTÉ À COUPER LE SOUFFLE.

BMW M850i xDrive Coupé dans la teinte de carrosserie M Barcelona Blau métallisée présentée avec options.

LES MOTORISATIONS DISPONIBLES.

BMW M850i xDrive Coupé dans la teinte de carrosserie M Barcelona Blau métallisée présentée avec options.

PLUS AGILE, PLUS RAPIDE, PLUS SOBRE.

Tous les modèles BMW Série 8 sont équipés de moteurs **TwinPower Turbo** combinant dynamisme et efficience grâce à des systèmes d'injection de pointe, une gestion variable de la puissance et une technologie de suralimentation maîtrisée.

Ces moteurs, inspirés par la technologie **BMW EfficientDynamics**, permettent un déploiement de puissance et des réponses spontanées dès les bas régimes, tout en se montrant sobres et peu polluants.

La motorisation Diesel des BMW Série 8 intègre une technologie d'**Hybridation Légère 48 Volts** qui :

- favorise l'économie de carburant,
- limite les émissions de CO_2,
- offre une puissance supplémentaire.

Cette technologie repose sur un puissant alterno-démarreur capable de générer une assistance électrique de 48 Volts :

- dès que le moteur est fortement sollicité, l'alterno-démarreur vient en soutien,
- à vitesse stabilisée, lorsque la voiture progresse en roue libre, le moteur à combustion est complètement coupé.

L'énergie fournie par l'alterno-démarreur délivre également un gain de puissance (eBoost) sur les phases de démarrage et d'accélération.

Cette technologie vous exonère à 100% de Taxe Régionale à l'Immatriculation (ou à 50% en Bretagne et Centre Val-de-Loire), comptant pour la quasi-totalité du prix du Certificat d'Immatriculation, hors malus.

La conception **BMW EfficientLightWeight** met en œuvre des matériaux high-tech ultra-légers comme l'aluminium et le carbone pour un gain de dynamisme et de sécurité et de confort.

La technologie 4 roues motrices exclusive BMW xDrive répartit en continu le couple moteur sur les roues avant et arrière. Vous gagnez en motricité et en sécurité, avec réduction du sous-virage et du survirage.

Le Contrôle de la Transmission intervient en courbe pour transmettre davantage de couple aux roues extérieures au virage qu'aux roues intérieures et ralentir ces dernières. Résultat : une sécurité et un comportement dynamique améliorés.

Les systèmes de régulation du comportement dynamique vous assistent dans les situations délicates :

- **L'ABS** permet de conserver la manœuvrabilité de la voiture en cas de freinage d'urgence.
- **Le système anti-patinage DSC** (Contrôle Dynamique de la Stabilité) évite les pertes d'adhérence en freinant individuellement les roues.

La direction ActiveDrive à 4 roues directrices associe une démultiplication asservie à l'angle de braquage sur l'essieu avant à des roues arrière directrices :

- À faible vitesse, ces dernières braquent dans le sens inverse des roues avant afin de garantir un surcroît de maniabilité et d'agilité.
- À partir d'environ 60 km/h, les roues arrière braquent dans le même sens que les roues avant pour augmenter la stabilité et le confort.

Les Suspensions SelectDrive permettent d'adapter la loi d'amortissement aux conditions de roulage afin d'augmenter le confort de conduite et le dynamisme. Outre le mode COMFORT (mode standard) offrant un haut niveau de confort, le conducteur peut profiter du mode SPORT, avec un réglage sportif des amortisseurs.

BMW SÉRIE 8.

	Puissance	Moteur	Accélération 0 –100 km/h	Consommation mixte combinée WLTP* (l/100 km)	Émissions CO_2 combinées WLTP* (g/km)
ESSENCE					
840i xDrive Coupé	333 ch	6 cylindres	4,9	8,5 - 8,8	195 - 201
840i xDrive Cabriolet			5,2	8,7 - 9,0	199 - 205
840i xDrive Gran Coupé			5,1	8,6- 9,0	197 - 207
M850i xDrive Coupé	530 ch	8 cylindres	3,8	10,7 - 10,8	244 - 247
M850i xDrive Cabriolet			4,0	10,8 - 10,9	246 - 248
M850i xDrive Gran Coupé			3,9	10,9 - 11,0	248 - 252
DIESEL					
840d xDrive Coupé	340 ch	6 cylindres	4,8	6,2 - 6,5	163 - 169
840d xDrive Cabriolet			5,1	6,4 - 6,6	168 - 174
840d xDrive Gran Coupé			5,0	6,4 - 6,7	167 - 177

*Depuis le 1er septembre 2018, les véhicules légers neufs sont réceptionnés en Europe sur la base de la procédure d'essai harmonisée pour les véhicules légers (WLTP) qui permet de mesurer une consommation de carburant et des émissions de CO_2 plus réalistes que la procédure NEDC précédemment utilisée.

PLEIN PHARE SUR LA BMW M850i xDrive.

BMW M850i xDrive Coupé dans la teinte de carrosserie M Barcelona Blau métallisée présentée avec options.

REDOUTABLE.

L'esthétique époustouflante de la BMW M850i xDrive, est mise en valeur par des éléments de design spécifiques M.

Ces éléments distinctifs, tels que la double calandre en Cerium Grey et les prises d'air larges, témoignent de son caractère sportif radical et de ses performances impressionnantes.

À l'arrière, il est également marqué par son diffuseur en Dark Shadow métallisé et ses sorties d'échappement en Cerium Grey marquent clairement son appartenance à la famille BMW M.

	COUPÉ	CABRIOLET	GRAN COUPÉ
CH	530	530	530
SEC 0-100 KM/H	3.8	4.0	3.9
G/KM WLTP	244 - 247	246 - 248	248 -252
L/100 KM WLTP	10.7 - 10.8	10.8 - 10.9	10.9 - 11.0

LES ÉQUIPEMENTS SPÉCIFIQUES.

Quelle que soit la finition que vous choisissez, certains éléments spécifiques équipent ou décorent votre BMW M850i xDrive :

Extérieur.

- Jantes en alliage léger 20" style 728 M bicolores à rayons en Y, avec pneumatiques RSC permettant le roulage à plat
- Freins M Sport
- Pack M Technology
- Pack aérodynamique M

Intérieur.

- Sellerie cuir Merino
- Ciel de pavillon M Anthracite
- Inserts décoratifs M Aluminium Trace foncé
- Volant M gainé cuir

Fonctionnalités.

- Pont arrière avec différentiel autobloquant M Sport

Seuils de porte rétro-éclairés
en aluminium avec inscription "M850i"

Combiné d'instrumentation exclusif
avec marquage "M850i"

Jantes en alliage léger 20"
style 728 M bicolores Cerium Grey, pneus performance mixtes

LES ÉQUIPEMENTS DE SÉRIE.

EXTÉRIEUR.

- Buses de lave-glace dégivrantes
- Chrome Line extérieur (BMW Série 8 Gran Coupé)
- Clignotants blancs LED intégrés dans les boitiers des rétroviseurs extérieurs
- Construction allégée "Carbon Core"
- Construction allégée en aluminium des trains avant et arrière
- Doubles sorties d'échappement de 80 mm, une de chaque côté
- Écrous antivol
- Feux de route permanents anti-éblouissement
- Feux stop dynamiques à technologie LED
- Freins à disque ventilés hautes performances à étriers flottants avant et arrière
- Jantes en alliage léger 19" (46 cm) style 690 à rayons doubles
- Pack Advanced Full LED
- Projecteurs antibrouillard à LED
- Rétroviseurs extérieurs couleur carrosserie à réglage électrique asphériques et dégivrants
- Shadow Line M brillant (BMW Série 8 Coupé et Cabriolet)
- Teinte de capote noire avec doublure intérieure anthracite (actionnable jusqu'à 50 km/h) (BMW Série 8 Cabriolet)

INTÉRIEUR.

- Airbag passager désactivable via la clé
- Airbags conducteur et passager, airbags latéraux avant, airbags de tête avant et arrière, airbag genou
- Appuis-tête avant actifs
- Baguettes de seuil chromées avec inscription BMW à l'avant
- Banquette arrière rabattable 50/50
- Boîte à gants verrouillable
- Climatisation automatique bi-zone à fonctionnalités étendues
- Éclairage d'ambiance
- Fixations ISOFIX pour sièges enfant à l'arrière
- Inserts décoratifs Aluminium "Mesheffect" foncé
- Lève-vitre avant électrique, fonction péage/confort/anticoincement
- Pare-soleil avec miroir de courtoisie éclairé
- Planche de bord en cuir
- Poches aumonières dans le dossier des sièges
- Recyclage de l'air à l'aide d'un filtre à nano particules
- Sièges avant chauffants
- Sièges avant électriques à mémoire conducteur
- Sellerie cuir Vernasca
- Système Hi-Fi
- Tapis de sol en velours
- Volant sport gainé cuir

LES ÉQUIPEMENTS DE SÉRIE.

BMW Série 8 Gran Coupé dans la teinte de carrosserie BMW Individual Aventurinrot métallisée présentée avec options.

FONCTIONNALITÉS.

- ABS
- Alarme antivol
- Allumage automatique des projecteurs
- Attention Assist : signale la perte de vigilance du conducteur
- Bouton de démarrage Start/Stop sans manipulation de la clé
- Accès confort avec préparation BMW Digital Key

- **BMW EfficientDynamics :**
  - Boîte de vitesses automatique à 8 rapports Sport avec palettes au volant
  - Direction à assistance électrique
  - Fonction d'arrêt et de redémarrage automatique du moteur
  - Système de récupération de l'énergie au freinage
  - Technologie BMW TwinPower Turbo avec injection directe et :
    - . turbocompresseur Twin Scroll et commande Double VANOS et Valvetronic
    - . rampe commune de 3ème génération et un turbocompresseur
  - Calandre avec double barreaux mobiles "Active Air Stream" pour un aérodynamisme optimal

- Caméra de recul
- Clés radiocommandées à mémorisation automatique des réglages "Personal Profile"
- Commande électrique du coffre
- Connectivité avancée sans fil avec recharge sans fil par induction
- Contrôle Dynamique de la Traction DTC et Contrôle Dynamique de Stabilité DSC
- Détecteur de pluie
- Détection de l'occupation du siège passager avant
- Clé intelligente BMW Display Key
- **Drive Assist**
- Direction ActiveDrive à 4 roues directrices
- Éclairage de bienvenu actionnable par télécommande
- Fermeture assistée des portes Soft Close
- Fonction "Follow me Home"
- Frein de parking électrique avec fonction "Automatic Hold"
- Hotspot Wi-Fi
- Hybridation Légère 48 Volts sur les moteurs Diesel
- Indicateur de maintenance, indicateur de consommation moyenne
- Indicateur de pression des pneumatiques
- Manuel d'utilisation intégré
- Mesure individuelle de pression des pneumatiques

ASSISTANCE À LA CONDUITE
Plus de détails page 30

- **Park Assist**
- Ordinateur de bord avec indicateur de température extérieure
- Protection active des occupants
- Régulateur de vitesse avec fonction freinage
- Rétroviseurs extérieurs rabattables électriquement, rétroviseurs intérieur et extérieur gauche électrochromes
- Mesure individuelle de pression des pneumatiques
- Sélecteur de mode de conduite
- Suspension SelectDrive
- Système d'aide au stationnement PDC avant et arrière
- Système Hi-Fi Harman Kardon (sur BMW Série 8 Cabriolet)
- Triangle de présignalisation avec kit de premiers secours
- Tuner DAB
- Verrouillage centralisé
- 8 touches de raccourcis programmables et 1 touche d'accès direct aux Services ConnectedDrive

ZOOM SUR VOS SERVICES CONNECTÉS.

MIEUX CONNECTÉ. ENCORE PLUS LIBRE.

Connectée en 4G à Internet via sa carte Sim intégrée, votre BMW vous propose un écosystème complet de services : navigation, télémaintenance, conciergerie, divertissement...

Grâce à des interfaces équipées de technologies d'Intelligence Artificielle, vous pilotez vos fonctionnalités de manière intuitive, tout en restant entièrement concentré sur votre conduite. Montez à bord d'un univers de services connectés !

BMW LIVE COCKPIT NAVIGATION PRO.

Système, connexions, interfaces et services essentiels.

Affichage conducteur
Combiné d'instrumentation 12,3" haute résolution

Écran central
Écran tactile 12,3" avec fonction d'écran partagé

Sytème d'exploitation BMW iOS 7.0
Affichage des informations en temps réel

Connectivité sans fil
- Carte SIM câblée avec le réseau 4G dans le véhicule
- Bluetooth
- Hotspot Wi-Fi :
  permet de connecter vos terminaux mobiles (smartphone, tablette, console...) sans utiliser votre forfait data de téléphonie mobile

Connexions : 2 ports USB

Pour commander vos services :

BMW iDrive Controller
Molette avec pavé tactile intégré. Reconnaît un caractère tracé avec le doigt sur le haut de la molette

BMW Intelligent Personal Assistant
Fonctionne avec un système d'intelligence artificielle apprenant les préférences du conducteur
Via l'expression "Dis BMW" ou un mot de commande personnalisé, l'assistant vocal intelligent :
- permet de piloter par la voix vos fonctionnalités connectées
- vous aide à connaître votre BMW et à l'utiliser de façon optimale
- répond à vos questions sur les fonctions et l'état de votre BMW

Vos services essentiels :

Système de navigation BMW
Avec mise à jour automatique des cartes de navigation Over the Air (3 ans)

Appel d'Urgence Intelligent
Alerte automatiquement la centrale de surveillance BMW en cas d'accident :
- Transmission de la position et d'informations sur la gravité des dommages
- Peut être déclenché manuellement pour venir en aide à un autre véhicule

Téléservices BMW
Vos services de télémaintenance intégrés :
- Envoi automatique d'informations à votre concessionnaire
- Détection et préparation de la prochaine échéance d'entretien
- En cas de panne, demande d'assistance

BMW Connected (3 ans)
Passerelle entre votre smartphone et votre BMW :
- Envoyer vos destinations à votre BMW via l'application My BMW
- Proposition automatique de l'itinéraire une fois à bord de la voiture

PACK CONNECTED PRO.

Votre pack de services associés.

"Ma BMW à Distance" (3 ans)
Transformer votre smartphone en télécommande de votre BMW : (dé)verrouillage, localisation de la voiture, appel de phares, ventilation, consultation de statuts de la voiture

Remote 3D View - Vue 3D à distance (3 ans)
(uniquement en combinaison avec l'option "Park Assist Plus")
Permet l'observation de l'environnement du véhicule via l'application smartphone My BMW. La photo peut être récupérée sur le smartphone sous une représentation 3D

Conciergerie (3 ans)
- Service 24h/7j en français même depuis l'étranger
- Recherche et réservation d'hôtels ou de restaurants
- Réception des informations directement dans le système de navigation

Information Trafic en Temps Réel (3 ans)
- Conditions de circulation et suggestion d'itinéraires (Europe)
- Fonctionnalité OSPI : affichage des probabilités de trouver une place de stationnement (à Paris, Lyon, Marseille, Toulouse, Nice, Nantes)

Intégration Smartphone (durée illimitée)
- Apple CarPlay™ : affiche et pilote vos applications iPhone telles que Téléphone, Musique, Messages, Plans...
- Google Android Auto™ : affiche et pilote vos applications Android et utiliser la commande vocale "OK Google" pour téléphoner, obtenir un itinéraire, accéder aux contacts...

In-Car Experiences (3 ans)
Accéder via l'assistant vocal à un programme vitalisant ou relaxant à bord

Amazon Alexa (3 ans)
Commander la Smart Home, la météo, le calendrier, les actualités, les services de streaming comme Amazon Music, ou répondre à une question d'ordre général

Connected Music (3 ans)
Retrouver votre compte premium Spotify directement dans le véhicule via la carte SIM intégrée

CHOISISSEZ VOTRE FINITION.

BMW Série 8 Coupé dans la teinte de carrosserie BMW Individual Dravitgrau métallisée présentée avec options.

2 FINITIONS : VUE D'ENSEMBLE.

Deux finitions différentes vous sont proposées. Chacune vous permet de typer votre BMW à votre image et à votre goût au travers d'éléments de design, mais aussi de confort et de fonctionnalités.
Le schéma ci-dessous vous permet de repérer comment se positionnent chacune des 2 finitions.

Pour aller plus loin dans la personnalisation de votre BMW Série 8, vous pouvez choisir de nombreux équipements optionnels.

Retrouvez les 4 packs que nous vous proposons et quelques options particulièrement innovantes à partir de la page 29 :

+ Pack Hiver*.
Affrontez l'hiver en toute sérénité.

+ Pack Confort*.
Votre BMW vous réserve le meilleur accueil.

+ Park Assist Plus
Facilite le stationnement de votre BMW Série 8.

+ Drive Assist Pro.
Aides à la conduite d'avant-garde.
Le pilote semi-automatique BMW vous assiste.

* Uniquement disponible sur BMW Série 8 Gran Coupé.

FINITION M SPORT.

En plus des équipements de série :

- Ciel de pavillon M Anthracite (uniquement sur BMW Série 8 Coupé et BMW Série 8 Gran Coupé)
- Inserts décoratifs M Aluminium Trace foncé
- Jantes en alliage léger 19" style 727 M pneus mixtes Runflat
- Sellerie Cuir "Merino" Schwarz avec passepoil M
- Sièges multifonctions pour conducteur et passager
- Volant M gainé cuir

BMW Série 8 Gran Coupé M Sport dans la teinte de carrosserie métallisée M Carbonschwarz présentée avec options.

BMW M850i xDrive Cabriolet dans la teinte de carrosserie BMW Individual Dravitgrau métallisée présentée avec options.

TARIFS ET LOYERS.

	Puissance	Boîte de vitesses	Cylindrée	Puissance fiscale	Emissions de CO_2 combinées WLTP[1] (g/km)	Malus[1]	Série 8	M Sport
BMW SÉRIE 8 GRAN COUPÉ								
DIESEL								
840d xDrive	**340 ch**	8 rapports auto.	3,0 l	22 CV	167 - 177	2544 € - 4818 €	**101 550 €**	**106 850 €**
ESSENCE								
840i xDrive	**333 ch**	8 rapports auto.	3,0 l	22 CV	197 - 207	13109 € - 19641 €	**99 350 €**	**104 650 €**
M850i xDrive	**530 ch**	8 rapports auto.	4,4 l	44 CV	248 - 252	30 000 €		**126 400 €**
BMW SÉRIE 8 COUPÉ								
DIESEL								
840d xDrive	**340 ch**	8 rapports auto.	3,0 l	22 CV	163 - 169	1901 € - 2918 €	**104 300 €**	**109 600 €**
ESSENCE								
840i xDrive	**333 ch**	8 rapports auto.	3,0 l	22 CV	195 - 201	12012 € - 15506 €	**102 100 €**	**107 400 €**
M850i xDrive	**530 ch**	8 rapports auto.	4,4 l	44 CV	244 - 247	30 000 €		**129 150 €**
BMW SÉRIE 8 CABRIOLET								
DIESEL								
840d xDrive	**340 ch**	8 rapports auto.	3,0 l	22 CV	168 - 174	2726 € - 4026 €	**112 300 €**	**117 600 €**
ESSENCE								
840i xDrive	**333 ch**	8 rapports auto.	3,0 l	22 CV	199 - 205	14273 € - 18188 €	**110 100 €**	**115 400 €**
M850i xDrive	**530 ch**	8 rapports auto.	4,4 l	44 CV	246 - 248	30 000 €		**137 150 €**

1 Depuis le 1er septembre 2018, les véhicules légers neufs sont réceptionnés en Europe sur la base de la procédure d'essai harmonisée pour les véhicules légers (WLTP), procédure d'essai permettant de mesurer la consommation de carburant et les émissions de CO_2, plus réaliste que la procédure NEDC précédemment utilisée. Renseignez-vous auprès de votre concessionnaire pour connaître les valeurs d'émission de CO_2 correspondant aux véhicules configurés pour le marché français et le montant du malus en résultant pour les modèles sur lesquels se porte votre intérêt.

Votre BMW 840d xDrive Gran Coupé M Sport à partir de 1 420 €/mois*.

Avec majoration du premier loyer de 13 200 €*. Entretien et extension de garantie inclus.**

*** Exemple pour une BMW 840d xDrive Gran Coupé M Sport. 36 loyers linéaires : 1 415,19 €/mois, et avec majoration du premier loyer de 13 114,86 €.** Location Longue Durée sur 36 mois et pour 40 000 km incluant entretien** et extension de garantie. Exclusion faite des montants relatifs aux bonus ou malus écologiques susceptibles de s'appliquer. Offre réservée aux particuliers pour toute commande d'une BMW 840d xDrive Gran Coupé M Sport dans les concessions BMW participantes jusqu'au 31/12/2021 et sous réserve d'acceptation par BMW Finance, SNC au capital de 87 000 000 € - RCS Versailles 343 606 448, inscrit à l'ORIAS sous le n°07 008 883. Consommation mixte combinée : 6,4-6,8 l/100 km. Emission CO_2 combinée : 167-179 g/km - Norme WLTP [1].

** Hors pièces d'usure.

BMW FINANCIAL SERVICES

DÉCOUVREZ NOS SOLUTIONS PASSLEASE LOA ET PASSLEASE LLD.

Zéro contrainte : Quel que soit votre choix en fin de contrat, aucune démarche liée à la revente n'est nécessaire. Vous évitez les contraintes administratives liées à une transaction et les éventuels frais de dépréciation.

Économies : Cette solution de financement vous permet de maîtriser vos charges mensuelles. Pour un professionnel, pas de comptabilisation du véhicule au bilan de la société : vous préservez votre capacité d'endettement.

Privilèges : Avec les solutions PassLease LOA et PassLease LLD, vous bénéficiez de l'extension de garantie constructeur jusqu'à la fin de votre contrat pour tout financement d'une voiture neuve.

Pour connaître le détail des options disponibles sur les BMW Série 8 ainsi que leur tarif, veuillez consulter notre site internet www.bmw.fr ou vous rapprocher de votre Concessionnaire BMW. Les prix maximum conseillés, tels qu'ils figurent dans ce catalogue, comprennent le prix TTC du véhicule aux spécifications standard et les frais de préparation à la route du véhicule y compris les frais de transport et la fourniture des plaques d'immatriculation définitives. Les prix mentionnés dans le présent tarif ne concernent que les véhicules proposés à la vente par les Concessionnaires membres du réseau BMW Group France selon les spécifications propres au territoire français.

PERSONNALISEZ VOTRE BMW SÉRIE 8.

PACK CONFORT*.

Votre BMW vous réserve le meilleur accueil.

Comprend les éléments suivants :

- Sièges multifonctions pour conducteur et passager avant
- Climatisation automatique 4 zones à fonctionnalités étendues
- Stores pare-soleil électriques pour lunette arrière
- Stores pare-soleil électriques pour lunette arrière et et vitres latérales arrière
- Système Hi-Fi Harman Kardon

	840i xDrive 840d xDrive	M850i xDrive
Série 8	3 750 €	2 950 €
M Sport	2 950 €	

PACK HIVER*.

Affrontez l'hiver en toute sérénité.

Comprend les éléments suivants :

- Pack Chauffage Intégral avant et arrière
- Chauffage auxiliaire

	840i xDrive 840d xDrive	M850i xDrive
Série 8 **M Sport**	1 800 €	indisponible

*Uniquement disponible sur BMW Série 8 Gran Coupé.

ZOOM SUR VOS AIDES À LA CONDUITE.

ASSISTANCE À LA CONDUITE.

DRIVE ASSIST

COMPREND LES FONCTIONNALITÉS SUIVANTES :

- **Speed Limit Info**
  Indicateur de limitation de vitesse et d'interdiction de dépassement.
- **Speed Limit Assist**
  Le régulateur de vitesse s'adapte, par validation manuelle, aux changements de vitesse détectés.
- **Protection des piétons et des cyclistes**
- **Détection de collision avant avec freinage**
- **Avertisseur de changement de ligne**
  Vibration du volant si le véhicule change de voie sans clignotant.
- **Avertisseur d'angle mort**
  Affiche un signal dans les rétroviseurs extérieurs lorsqu'un changement de voie présente un danger.
- **Avertisseur de collision arrière**
  En cas de risque de collision, déclenche les feux de détresse, tend les ceintures de sécurité, redresse les dossiers et ferme les fenêtres.

Speed Limit Info vous évite d'être pris en défaut dans votre conduite. Pour plus d'efficacité, l'affichage des limitations de vitesse et des interdictions de dépassement se fait à la fois sur le tableau de bord et dans l'affichage Tête Haute HUD en couleur (équipement en option).

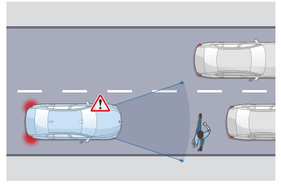

Protection des piétons et des cyclistes
Jusqu'à 65 km/h, le système détecte un risque de collision avant :
- Déclenche un affichage sur le tableau de bord et un signal sonore.
- En l'absence de réaction, intervient sur les freins.

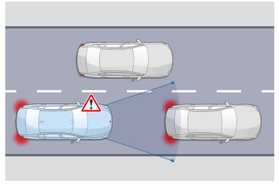

Détection de collision avant avec freinage
Jusqu'à 85 km/h, le système détecte un risque de collision avant :
- Déclenche un affichage sur le tableau de bord et un signal sonore.
- En l'absence de réaction, amorce un freinage d'urgence.

DRIVE ASSIST PRO

EN PLUS DE DRIVE ASSIST, COMPREND :

- **Régulateur de vitesse ACC+ avec fonction Stop&Go**
  Régule la vitesse jusqu'à 210 km/h en ajustant la distance au véhicule précédent : freine, stoppe et redémarre le véhicule automatiquement.
- **Pilote semi-automatique**
- **Automatic Speed Limit Assist**
  Le régulateur de vitesse s'adapte automatiquement aux changements de limitation de vitesse détectés.
- **Assistant directionnel anticollision latérale**
- **Assisted Driving View (Visualisation 3D de l'environnement)**
- **Assistant d'évitement**
  En cas d'obstacle soudain, assiste la manœuvre de braquage et maîtrise la stabilité du véhicule.
- **Avertisseur de circulation à contre-sens**
  Alerte visuelle et sonore en cas d'engagement à contre-sens sur l'autoroute, dans une rue à sens unique ou à un carrefour giratoire.
- **Avertisseur de croisement**
  Alerte visuelle et sonore en cas de risque de collision à un croisement avec assistance au freinage à basse vitesse.

Drive Assist Pro propose des systèmes d'assistance à la conduite autonome de niveau 2 : le véhicule agit automatiquement sur la vitesse et la direction mais le conducteur doit garder les mains sur le volant.

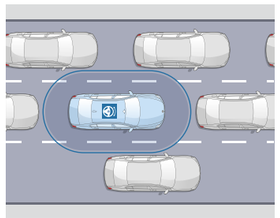

Pilote semi-automatique
Sur route et autoroute, maintient le véhicule dans sa voie et régule sa vitesse, jusqu'à un arrêt complet, notamment en embouteillage.

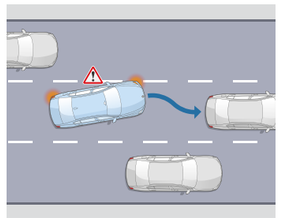

Assistant directionnel anticollision latérale
À vitesse soutenue, avertit d'un changement de voie et agit sur la direction en cas de risque de collision.

Assisted Driving View (Visualisation 3D de l'environnement)
Pour optimiser votre intéraction avec les assistants d'aide à la conduite, visualisez en temps réel sur l'écran du tableau de bord la situation que vos assistants perçoivent via leurs capteurs et les actions qu'ils planifient.

ASSISTANCE AU STATIONNEMENT.

PARK ASSIST

COMPREND LES FONCTIONNALITÉS SUIVANTES :

- **Caméra de recul**
  Vue grand angle de l'arrière du véhicule avec visualisation de la trajectoire sous un rayon de braquage maximum.
- **Assistant de marche arrière (Auto Reverse)**
- **Assistant de stationnement**

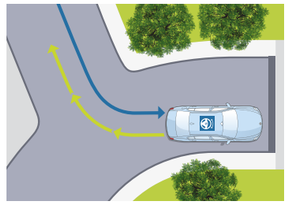

Assistant de marche arrière
Mémorise les 50 derniers mètres parcourus en marche avant, afin de pouvoir reproduire le chemin en marche arrière, par exemple dans un parking ou une impasse.

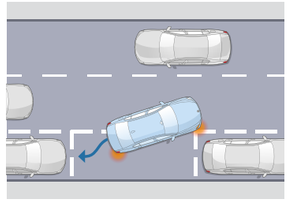

Assistant de stationnement
Jusqu'à 35 km/h, repère un emplacement en passant à proximité. Gère automatiquement toutes les manœuvres d'un créneau ou d'une place perpendiculaire à la chaussée.

PARK ASSIST PLUS

EN PLUS DE PARK ASSIST, COMPREND :

- **Surround View**
- **Remote 3D View**

Surround View
Permet une visualisation Top View (vue du ciel) et Panorama View (vue à 360° du véhicule et de son environnement).

Remote 3D View
Permet de visionner sur un smartphone via l'application My BMW, des images statiques en 3D de votre véhicule garé.

(Visuels à titre d'illustration, ne représentant pas une BMW Série 8)

DRIVE ASSIST.

Comprend diverses fonctionnalités d'avertissement et une protection active anti-collision avant.

	Toutes motorisations
Série 8 M Sport	de série

DRIVE ASSIST PRO.

En plus de Drive Assist, offre des fonctionnalités pour une conduite autonome de niveau 2.

	Toutes motorisations
Série 8 M Sport	2 300 €

PARK ASSIST.

Prend en charge l'essentiel des manoeuvres liées au stationnement.

	Toutes motorisations
Série 8 M Sport	de série

PARK ASSIST PLUS.

En plus de Park Assist, offre des fonctionnalités avancées de visualisation.

	Toutes motorisations
Série 8 M Sport	700 €

HABILLEZ VOTRE BMW SÉRIE 8.

TEINTES EXTÉREURES ET SELLERIES BMW INDIVIDUAL.

TEINTES EXTÉRIEURES.

La palette des teintes métallisées proposées pour la nouvelle BMW Série 8 vous donne l'embarras du choix. Mais quelle que soit la teinte choisie : vous optez toujours pour un design d'avenir et un dynamisme sans compromis, tout en faisant preuve de passion et de caractère.

■ TEINTE DE SÉRIE
□ TEINTE EN OPTION

■ **Teinte unie**
Alpinweiss

□ **Teinte métallisée**
Mineralweiss

□ **Teinte métallisée**
Bluestone

□ **Teinte métallisée**
Blue Ridge Mountain

□ **Teinte métallisée**
Sunset Orange

□ **Teinte métallisée**
Saphirschwarz

□ **Teinte métallisée**
M Barcelona Blau

□ **Teinte métallisée**
M Carbonschwarz

[Configurateur BMW] Grâce au configurateur, composez votre BMW à votre image. Vous pourrez accéder à toutes les teintes et équipements actuels. Plus d'informations sur www.bmw.fr/configurateur

[Nuancier] Le nuancier représenté ici vous donne un premier aperçu des teintes et des matériaux disponibles pour votre BMW. L'expérience ayant montré que certaines teintes d'Origine, tant pour la carrosserie et la sellerie que pour les inserts décoratifs sont difficiles à reproduire.

□ **Teinte métallisée**
Brillantweiss

□ **Teinte métallisée**
Frozen Brillantweiss

□ **Teinte métallisée**
Pure Metal Silver

□ **Teinte métallisée**
Frozen Cashmere Silver

□ **Teinte métallisée**
Frozen Dark Silver

□ **Teinte métallisée**
Frozen Bluestone

□ **Teinte métallisée**
Tansanitblau

□ **Teinte métallisée**
Dravitgrau

□ **Teinte métallisée**
Aventurinrot

BMW INDIVIDUAL.

L'EXPRESSION D'UNE PERSONNALITÉ.

LE ROUGE ET LE NOIR.

La terre et le feu : la sellerie cuir étendue BMW Individual Merino Fionarot/Schwarz[1] attire tous les regards. Sur les sièges multifonctions[1, 2], son esthétique sportive suggère un dynamisme à couper le souffle.
L'interaction fascinante avec la brillance et la profondeur des inserts décoratifs BMW Individual Piano laqué noir[1] crée un charme irrésistible qui accélère le pouls.

LA SELLERIE CUIR ÉTENDUE BMW INDIVIDUAL MERINO FIONAROT/SCHWARZ SÉDUIT PAR SA QUALITÉ EXCEPTIONNELLE, LE DESSIN DE SES SURPIQÛRES. SON ASSOCIATION AVEC LE CIEL DE PAVILLON BMW INDIVIDUAL EN ALCANTARA ANTHRACITE GÉNÈRE UNE ATMOSPHÈRE EMPREINTE DE LUXE ET D'ORIGINALITÉ.

La disponibilité de certains équipements et fonctions dépend de la motorisation ou de certaines options. La disponibilité de production et sur les différents marchés peut varier. Vous trouverez de plus amples informations sur les équipements de série et en option à l'adresse www.bmw.fr ou auprès de votre Concessionnaire BMW.

SOBRIÉTÉ INTEMPORELLE.

L'interaction de la sellerie cuir Merino BMW Individual Elfenbeinweiss / Nachtblau[1] du ciel de pavillon M Alcantara[1,] et du volant M cuir[1,] – tous deux en Nachtblau – souligne avec classe le tempérament sportif de l'habitacle.

D'UNE SOBRIÉTÉ INTEMPORELLE, LES INSERTS DÉCORATIFS BMW INDIVIDUAL PIANO LAQUÉ NOIR SOULIGNENT LE CACHET EXCEPTIONNEL DE L'HABITACLE.

LE DESSIN PRÉCIS DES SURPIQÛRES DE LA SELLERIE CUIR MERINO BMW INDIVIDUAL, AJOUTE SES TOUCHES EXPRESSIVES EN NACHTBLAU SOUS LE CIEL DE PAVILLON EN ALCANTARA. LE LOOK BICOLORE DE LA SELLERIE MET EN VALEUR LES CONTOURS DYNAMIQUES DES SIÈGES.

[1] Équipement disponible en option.
[2] De série sur BMW M850i xDrive.

SÉRÉNITÉ À LA CLÉ.

CONTRATS BMW SERVICE.

Les contrats de Garantie Commerciale Etendue, d'Entretien et de Maintenance BMW Service ont été conçus pour que l'entretien de votre BMW soit synonyme de confort et de sérénité.

En souscrivant un contrat BMW Service, vous accédez à une gamme de services et d'opérations de maintenance, pour une totale transparence des coûts d'entretien de votre véhicule.

Vous êtes ainsi certain que les opérations d'entretien et de maintenance de votre véhicule seront effectuées autant de fois que cela s'avère nécessaire sans frais additionnels, dans la limite des services inclus dans votre contrat.

Parce que votre confort et votre plaisir de conduire sont nos priorités, nous vous proposons de choisir parmi 3 niveaux de contrats pour une durée et un kilométrage adaptés à l'utilisation de votre BMW.

Vous pouvez cumuler le contrat de Garantie Commerciale Étendue avec le contrat d'Entretien ou le contrat d'Entretien et de Maintenance BMW Service pour obtenir une couverture complète.

* Extension de la garantie commerciale (initiale de 2 ans) dans la limite de la durée supplémentaire souscrite (1 an, 2 ans ou 3 ans) ou de 200 000 km, premier des deux termes échus.

Contrat de Garantie Commerciale Étendue BMW Service.

BMW REPAIR INCLUSIVE.

- Votre garantie commerciale peut être étendue jusqu'à 5 ans en souscrivant ce contrat.
- Ce contrat doit être souscrit dans la limite de 3 mois après la première date d'immatriculation de votre véhicule.

TARIF

Durée et kilométrage		Toutes motorisations
3 ans*	▸ 200 000 Km	830 €
4 ans*	▸ 200 000 Km	1 790 €
5 ans*	▸ 200 000 Km	3 470 €

Contrat d'Entretien BMW Service.

BMW SERVICE INCLUSIVE.

PRESTATIONS INCLUSES

- Vidange huile moteur (appoint compris)
- Contrôles périodiques
- Remplacement du filtre à air
- Remplacement du filtre à carburant
- Remplacement des bougies
- Remplacement du liquide de freins

TARIF

Durée et kilométrage		Toutes motorisations
3 ans	▸ 40 000 Km	780 €
3 ans	▸ 60 000 Km	1 345 €
3 ans	▸ 100 000 Km	1 730 €
4 ans	▸ 60 000 Km	1 440 €
4 ans	▸ 80 000 Km	1 610 €
4 ans	▸ 100 000 Km	1 825 €
4 ans	▸ 120 000 Km	2 140 €
5 ans	▸ 60 000 Km	1 515 €
5 ans	▸ 80 000 Km	1 755 €
5 ans	▸ 100 000 Km	2 090 €
6 ans	▸ 120 000 Km	2 605 €

Contrat d'Entretien et de Maintenance BMW Service.

BMW SERVICE INCLUSIVE PLUS.

PRESTATIONS INCLUSES

En plus de celles du contrat d'entretien BMW Service Inclusive :

- Service freins AV (disques & plaquettes)
- Service freins AR (disques & plaquettes)
- Remplacement des pièces d'usure d'embrayage
- Remplacement des balais d'essuie-glaces
- Lavage intérieur / extérieur
- Appoint AdBlue (motorisations Diesel)

TARIF

Durée et kilométrage		Toutes motorisations
3 ans	▸ 40 000 Km	2 245 €
3 ans	▸ 60 000 Km	2 950 €
3 ans	▸ 100 000 Km	5 625 €
4 ans	▸ 60 000 Km	3 490 €
4 ans	▸ 80 000 Km	4 145 €
4 ans	▸ 100 000 Km	6 000 €
4 ans	▸ 120 000 Km	7 060 €
5 ans	▸ 60 000 Km	3 800 €
5 ans	▸ 80 000 Km	4 395 €
5 ans	▸ 100 000 Km	6 020 €
6 ans	▸ 120 000 Km	7 250 €

8. CARACTÉRISTIQUES TECHNIQUES

BMW SÉRIE 8 GRAN COUPÉ.		840i xDrive	M850i xDrive	840d xDrive
Poids/capacités				
Poids à vide UE[1]	kg	1950	2085	2070
Poids total admissible	kg	2480	2600	2600
Charge utile	kg	605	590	605
Capacité du compartiment à bagages	l	440	440	440
Moteur TwinPower Turbo				
Technologie d'hybridation		-	-	Hybridation Légère 48 V
Cylindres / soupapes		6/4	8/4	6/4
Cylindrée	cm^3	2998	4395	2993
Puissance nominale / régime nominal	ch (kW)/tr/min	333 (245) / 5500-6250	530 (390) / 5500 - 6000	340 (250) / 4400
Avec technologie d'Hybridation Légère 48 V	ch (kW)	-	-	+11 (+8)
Couple maximal / régime	Nm/1/min	500 / 1700-4000	750/1800 - 4600	700 / 1750 – 2250
Transmission				
Mode de propulsion		Transmission intégrale xDrive	Transmission intégrale xDrive	Transmission intégrale xDrive
Boîte de vitesses de série		Automatique Sport 8 rapports avec Steptronic	Automatique Sport 8 rapports avec Steptronic	Automatique Sport 8 rapports avec Steptronic
Performances[2]				
Vitesse maximale[3]	km/h	250	250	250
Accélération 0 –100 km/h	s	5,1	3,9	5,0
Consommation selon le cycle WLTP[4]				
Consommation mixte combinée	l/100 km	8,6-9,0	10,9-11,0	6,4-6,7
Émissions de CO_2 combinées	g/km	197-207	248-252	167-177
Capacité du réservoir, env.	l	68	68	66
Jantes/pneumatiques				
Dimensions des pneumatiques	km	245/40 R19 Y 275/35 R19 Y	245/35 R 20 Y 275/30 R 20 Y	245/40 R19 Y 275/35 R19 Y
Dimensions jantes	km	8 J x 19 9 J x 19	8 J x 20 9 J x 20	8 J x 19 9 J x 19
Matériau	km	Alliage léger	Alliage léger	Alliage léger

[1] Le poids à vide UE se rapporte à un véhicule avec l'équipement de série et sans équipement en option. Le poids à vide tient compte d'un réservoir rempli à 90 % et de 75 kg pour le conducteur. Les équipements en option peuvent modifier le poids du véhicule, la charge utile et la vitesse maximale en cas d'incidence sur l'aérodynamique.
[2] Les valeurs de performance pour les moteurs essence se rapportent à un carburant de qualité RON 98. Les informations relatives à la consommation se rapportent au fonctionnement avec un carburant de référence conformément au règlement (CE) n° 715/2007 sur le type de véhicule pour lequel la réception a été sollicitée. Les qualités de carburant sans plomb à 91 d'indice RON ou supérieur avec une teneur en éthanol maximale de 10 % (E10) sont autorisées. BMW recommande l'utilisation de supercarburant sans plomb à 95 d'indice RON.
[3] Autorégulée électroniquement.
[4] Les valeurs de consommation de carburant, d'énergie électrique, d'émissions de CO_2 indiquées ont été mesurées conformément à la procédure WLTP. Depuis le 1er septembre 2018, les véhicules légers neufs sont réceptionnés en Europe sur la base de la procédure d'essai harmonisée pour les véhicules légers (WLTP), procédure d'essai permettant de mesurer la consommation de carburant et les émissions de CO2, plus réaliste que la procédure NEDC précédemment utilisée. Les indications se rapportent à un véhicule doté de l'équipement de série en Allemagne. Les écarts tiennent compte des différences de dimensions au niveau des jantes et des pneumatiques choisis et peuvent varier pendant la configuration.

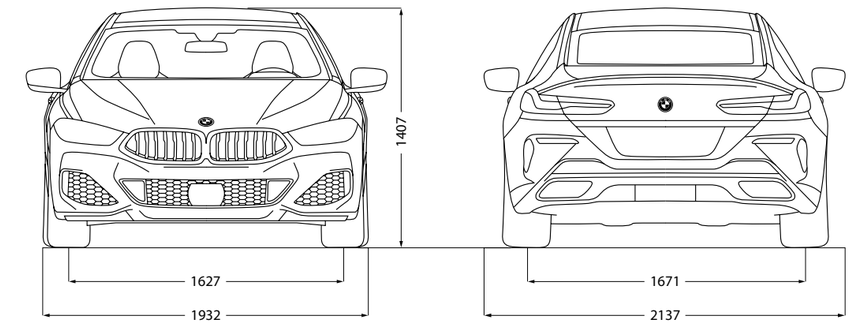

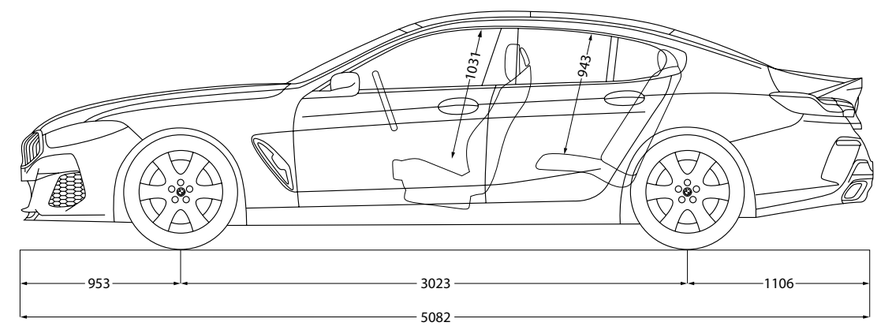

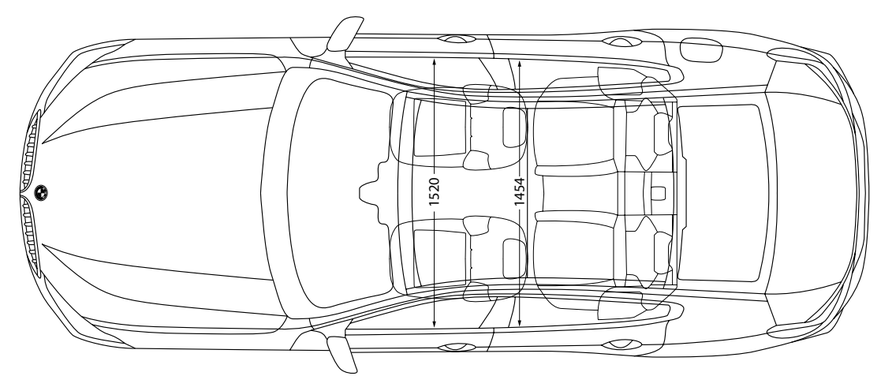

Les cotes des dessins techniques sont indiquées en mm.

BMW SÉRIE 8 COUPÉ.		840i xDrive	M850i xDrive	840d xDrive
Poids/capacités				
Poids à vide UE [1]	kg	1870	2005	1990
Poids total admissible	kg	2280	2395	2410
Charge utile	kg	485	465	595
Capacité du compartiment à bagages	l	420	420	420
Moteur TwinPower Turbo				
Technologie d'hybridation		-	-	Hybridation Légère 48 V
Cylindres / soupapes		6/4	8/4	6/4
Cylindrée	cm^3	2998	4395	2993
Puissance nominale / régime nominal	ch (kW)/tr/min	333 (245) / 5500-6250	530 (390) / 5500 - 6000	340 (250) / 4400
Avec technologie d'Hybridation Légère 48 V	ch (kW)	-	-	+11 (+8)
Couple maximal / régime	Nm/1/min	500 / 1700-4000	750/1800 - 4600	700 / 1750 – 2250
Transmission				
Mode de propulsion		Transmission intégrale	Transmission intégrale	Transmission intégrale
Boîte de vitesses de série		Automatique Sport 8 rapports avec Steptronic	Automatique Sport 8 rapports avec Steptronic	Automatique Sport 8 rapports avec Steptronic
Performances[2]				
Vitesse maximale[3]	km/h	250	250	250
Accélération 0 –100 km/h	s	4,9	3,8	4,8
Consommation selon le cycle WLTP[4]				
Consommation mixte combinée	l/100 km	8,5-8,8	10,7-10,8	6,2-6,5
Émissions de CO_2 combinées	g/km	195-201	244-247	163-169
Capacité du réservoir, env.	l	68	68	68
Jantes/pneumatiques				
Dimensions des pneumatiques	km	245/40 R19 275/35 R19	245/35 R 20 Y 275/30 R 20 Y	245/40 R19 Y 275/35 R19 Y
Dimensions jantes	km	8J x 19 9J x 19	8 J x 20 9 J x 20	8J x 19 9J x 19
Matériau	km	Alliage léger	Alliage léger	Alliage léger

[1] Le poids à vide UE se rapporte à un véhicule avec l'équipement de série et sans équipement en option. Le poids à vide tient compte d'un réservoir rempli à 90 % et de 75 kg pour le conducteur. Les équipements en option peuvent modifier le poids du véhicule, la charge utile et la vitesse maximale en cas d'incidence sur l'aérodynamique.
[2] Les valeurs de performance pour les moteurs essence se rapportent à un carburant de qualité RON 98. Les informations relatives à la consommation se rapportent au fonctionnement avec un carburant de référence conformément au règlement (CE) n° 715/2007 sur le type de véhicule pour lequel la réception a été sollicitée. Les qualités de carburant sans plomb à 91 d'indice RON ou supérieur avec une teneur en éthanol maximale de 10 % (E10) sont autorisées. BMW recommande l'utilisation de supercarburant sans plomb à 95 d'indice RON.
[3] Autorégulée électroniquement.
[4] Les valeurs de consommation de carburant, d'énergie électrique, d'émissions de CO_2 indiquées ont été mesurées conformément à la procédure WLTP. Depuis le 1er septembre 2018, les véhicules légers neufs sont réceptionnés en Europe sur la base de la procédure d'essai harmonisée pour les véhicules légers (WLTP), procédure d'essai permettant de mesurer la consommation de carburant et les émissions de CO2, plus réaliste que la procédure NEDC précédemment utilisée. Les indications se rapportent à un véhicule doté de l'équipement de série en Allemagne. Les écarts tiennent compte des différences de dimensions au niveau des jantes et des pneumatiques choisis et peuvent varier pendant la configuration.

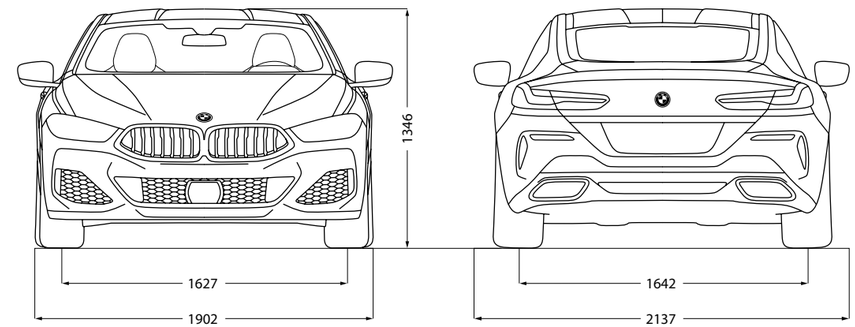

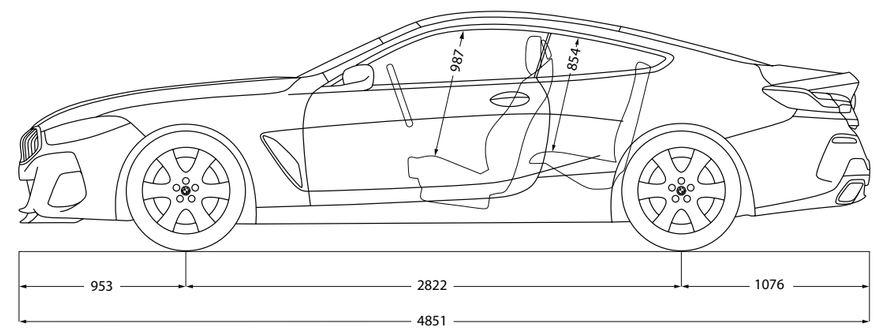

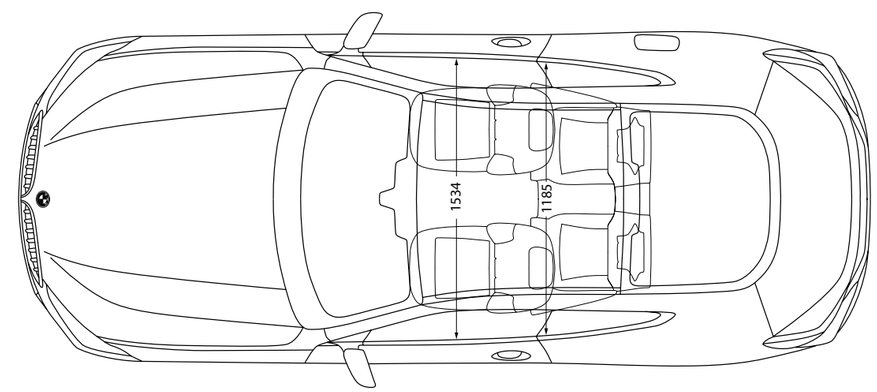

Les cotes des dessins techniques sont indiquées en mm.

9. CARACTÉRISTIQUES TECHNIQUES

BMW SÉRIE 8 CABRIOLET.		840i xDrive	M850i xDrive	840d xDrive
Poids/capacités				
Poids à vide UE [1]	kg	1990	2125	2105
Poids total admissible	kg	2400	2515	2500
Charge utile	kg	485	465	470
Capacité du compartiment à bagages	l	280-350	280 - 350	280 - 350
Moteur TwinPower Turbo				
Technologie d'hybridation		-	-	Hybridation Légère 48 V
Cylindres / soupapes		6/4	8/4	6/4
Cylindrée	cm^3	2998	4395	2993
Puissance nominale / régime nominal	ch (kW)/tr/min	333 (245) / 5500-6250	530 (390) / 5500 - 6000	340 (250) / 4400
Avec technologie d'Hybridation Légère 48 V	ch (kW)	-	-	+11 (+8)
Couple maximal / régime	Nm/1/min	500 / 1700-4000	750/1800 - 4600	700 / 1750 – 2250
Transmission				
Mode de propulsion		Transmission intégrale	Transmission intégrale	Transmission intégrale
Boîte de vitesses de série		Automatique Sport 8 rapports avec Steptronic	Automatique Sport 8 rapports avec Steptronic	Automatique Sport 8 rapports avec Steptronic
Performances[2]				
Vitesse maximale[3]	km/h	250	250	250
Accélération 0 –100 km/h	s	5,2	4,0	5,2
Consommation selon le cycle WLTP[4]				
Consommation mixte combinée	l/100 km	8,7-9,0	10,8-10,9	6,4-6,6
Émissions de CO_2 combinées	g/km	199-205	246-248	168-174
Capacité du réservoir, env.	l	68	68	68
Jantes/pneumatiques				
Dimensions des pneumatiques	km	245/40 R19 275/35 R19	245/35 R 20 Y 275/30 R 20 Y	245/40 R19 Y 275/35 R19 Y
Dimensions jantes	km	8J x 19 9J x 19	8 J x 20 9 J x 20	8J x 19 9J x 19
Matériau	km	Alliage léger	Alliage léger	Alliage léger

[1] Le poids à vide UE se rapporte à un véhicule avec l'équipement de série et sans équipement en option. Le poids à vide tient compte d'un réservoir rempli à 90 % et de 75 kg pour le conducteur. Les équipements en option peuvent modifier le poids du véhicule, la charge utile et la vitesse maximale en cas d'incidence sur l'aérodynamique.
[2] Les valeurs de performance pour les moteurs essence se rapportent à un carburant de qualité RON 98. Les informations relatives à la consommation se rapportent au fonctionnement avec un carburant de référence conformément au règlement (CE) n° 715/2007 sur le type de véhicule pour lequel la réception a été sollicitée. Les qualités de carburant sans plomb à 91 d'indice RON ou supérieur avec une teneur en éthanol maximale de 10 % (E10) sont autorisées. BMW recommande l'utilisation de supercarburant sans plomb à 95 d'indice RON.
[3] Autorégulée électroniquement.
[4] Les valeurs de consommation de carburant, d'énergie électrique, d'émissions de CO_2 indiquées ont été mesurées conformément à la procédure WLTP. Depuis le 1er septembre 2018, les véhicules légers neufs sont réceptionnés en Europe sur la base de la procédure d'essai harmonisée pour les véhicules légers (WLTP), procédure d'essai permettant de mesurer la consommation de carburant et les émissions de CO2, plus réaliste que la procédure NEDC précédemment utilisée. Les indications se rapportent à un véhicule doté de l'équipement de série en Allemagne. Les écarts tiennent compte des différences de dimensions au niveau des jantes et des pneumatiques choisis et peuvent varier pendant la configuration.

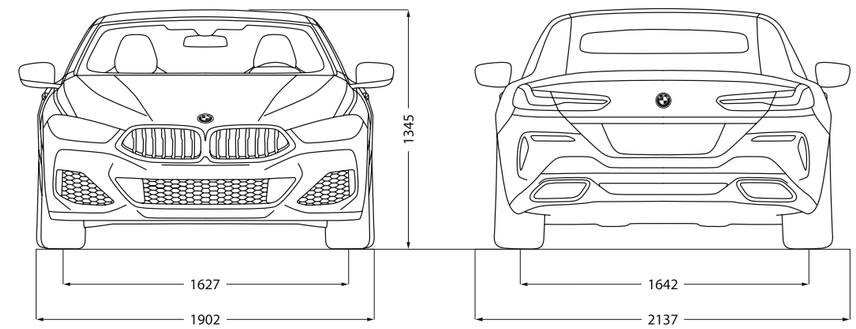

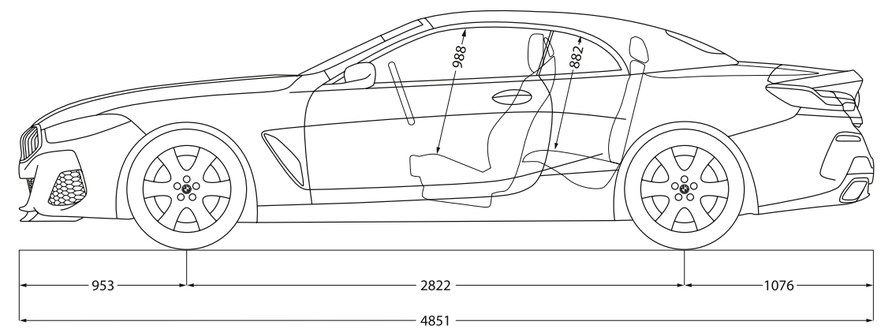

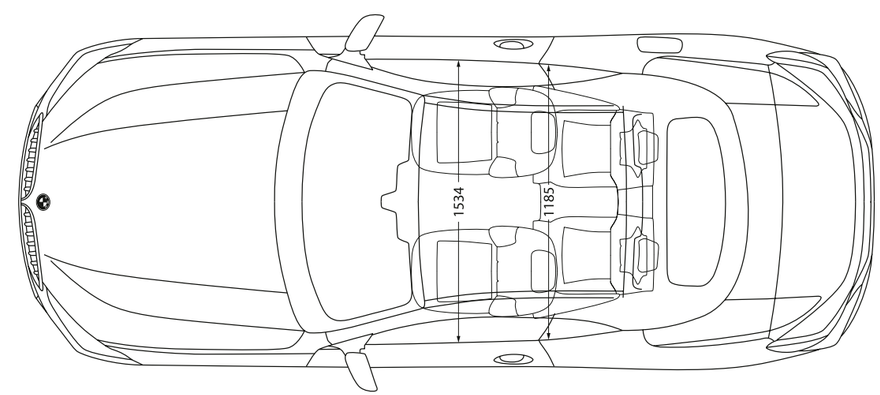

Les cotes des dessins techniques sont indiquées en mm.

Ce document présente le descriptif des versions, équipements et possibilités de configuration des véhicules (dotation d'équipements de série ou options) tels qu'ils sont commercialisés par BMW France en France. Dans d'autres pays membres de l'Union européenne, les versions, équipements et possibilités de configuration des véhicules (dotation d'équipements de série ou options) proposés peuvent être différents. Les modèles photographiés dans ce document peuvent présenter des équipements ou accessoires qui ne sont pas commercialisés par BMW France en France ou qui sont disponibles moyennant un supplément de prix. Les prix et spécifications mentionnés dans le présent document sont modifiables à tout moment et sans préavis. Veuillez consulter votre Concessionnaire BMW local. Il se fera un plaisir de vous renseigner sur les versions spécifiques à votre pays. Document non contractuel.

THE 8 - BMW Série 8 Coupé, BMW Série 8 Cabriolet, BMW Série 8 Gran Coupé.

Octobre 2021.